SiP KATALOG 2019 I 2020

SiP®
Service in Partnerschaft

...20ste AUSGABE

RUD-SpanSet
Emeléstechnika Kft

Magazinwagen

10 D NEU

Stahlrohr, Schweißkonstruktion, pulverbeschichtet, anthrazitgrau RAL 7016. Plattform Holzwerkstoffplatte, Oberfläche mittelgrau. 2 Lenk- und 2 Bockrollen, TPE-Bereifung, Naben mit Rillenkugellager. Feststeller an den Lenkrollen, gemäß der Europäischen Norm EN 1757-3 (Sicherheit von Plattformwagen).

Traglast [kg]	Außenmaß [mm]	Ladefläche (L x B) [mm]	Bereifung [mm]	ca. Gewicht (netto) [kg]	SiP Artikelnummer	Preis [€]
250	1100 x 450 x 910	850 x 450	TPE, 125 x 32	14,00	MW.1200	143,00
250	1250 x 600 x 910	1000 x 600	TPE, 125 x 32	19,00	MW.1202	166,00

Weitere Produktausführungen und Zubehör auf Anfrage.

Schiebebügelwagen

10 D NEU

Stahlrohr und Profilstahl geschweißt, pulverbeschichtet anthrazitgrau RAL 7016, Plattform Holzwerkstoffplatte, Oberfläche mittelgrau. 2 Lenk- und 2 Bockrollen, TPE-Bereifung, Naben mit Rillenkugellager. Feststeller an den Lenkrollen, gemäß der Europäischen Norm EN 1757-3 (Sicherheit von Plattformwagen).

Traglast [kg]	Außenmaß [mm]	Ladefläche (L x B) [mm]	Bereifung [mm]	ca. Gewicht (netto) [kg]	SiP Artikelnummer	Preis [€]
500	970 x 509 x 948	850 x 500	TPE, 160 x 40	23,00	SBW.2500	185,00
600	1125 x 609 x 990	1000 x 600	TPE, 200 x 40	27,00	SBW.2501	197,00
600	1125 x 709 x 990	1000 x 700	TPE, 200 x 40	30,00	SBW.2502	198,00
600	1325 x 809 x 990	1200 x 800	TPE, 200 x 40	35,00	SBW.2503	219,00

Weitere Produktausführungen und Zubehör auf Anfrage.

Tischwagen (leicht)

10 D NEU

Stahlrohr und Profilstahl geschweißt, pulverbeschichtet anthrazitgrau RAL 7016. Schraubkonstruktion. 2 Böden aus Holzwerkstoffplatte, Oberfläche mittelgrau, im Stahlrahmen liegend, Rand 12 mm hoch. Schiebegriff hochstehend. 2 Lenk- und 2 Bockrollen, TPE-Bereifung, Naben mit Rillenkugellager. Feststeller an den Lenkrollen, gemäß der Europäischen Norm EN 1757-3 (Sicherheit von Plattformwagen). Tragkraft obere Ladefläche 80 kg.

Traglast [kg]	Außenmaß [mm]	Ladefläche (L x B) [mm]	Etangenhöhe (n) [mm]	Bereifung [mm]	ca. Gewicht (netto) [kg]	SiP Artikelnummer	Preis [€]
300	985 x 500 x 1040	850 x 500	200, 820	TPE, 125 x 32	28,00	TW.2740	209,00
300	1135 x 600 x 1040	1000 x 600	200, 820	TPE, 125 x 32	36,00	TW.2742	235,00

Weitere Produktausführungen und Zubehör auf Anfrage.

Tischwagen (schwer)

10 D NEU

Stahlrohr und Profilstahl geschweißt, pulverbeschichtet anthrazitgrau RAL 7016. 2 Plattformen aus Holzwerkstoffplatte, Oberfläche mittelgrau. 2 Lenk- und 2 Bockrollen, TPE-Bereifung, Naben mit Rillenkugellager. Feststeller an den Lenkrollen, gemäß der Europäischen Norm EN 1757-3 (Sicherheit von Plattformwagen). Tragkraft obere Ladefläche 200 kg.

Traglast [kg]	Außenmaß [mm]	Ladefläche (L x B) [mm]	Etangenhöhe (n) [mm]	Bereifung [mm]	ca. Gewicht (netto) [kg]	SiP Artikelnummer	Preis [€]
500	1047 x 509 x 860	850 x 500	228, 860	TPE, 160 x 40	37,00	TW.2400	285,00
600	1197 x 609 x 900	1000 x 600	270, 900	TPE, 200 x 40	44,00	TW.2401	293,00
600	1197 x 709 x 900	1000 x 700	270, 900	TPE, 200 x 40	49,00	TW.2402	298,00
600	1397 x 809 x 900	1200 x 800	270, 900	TPE, 200 x 40	58,00	TW.2403	319,00

Weitere Produktausführungen und Zubehör auf Anfrage.

10 D NEU

Etagenwagen

Baukasten-System: Aus Stahlrohr und Profilstahl geschweißt, pulverbeschichtet anthrazitgrau RAL 7016, Schraubkonstruktion. Stirnwände offen. 1 fester und 3 Einlegeböden aus Holzwerkstoffplatten, Oberfläche mittelgrau. Einlegeböden variabel einsetzbar, Teilung 100 mm. Tragkraft pro Einlegeboden 90 kg. 2 Lenk- und 2 Bockrollen, TPE-Bereifung, Naben mit Rillenkugellager. Feststeller an den Lenkrollen, gemäß der Europäischen Norm EN 1757-3 (Sicherheit von Plattformwagen).

Traglast [kg]	Außenmaß [mm]	Ladefläche (L x B) [mm]	Etangenhöhe (n) [mm]	Bereifung [mm]	ca.Gewicht (netto) [kg]	SiP Artikelnummer	Preis [€]
600	1169 x 609 x 1800	1000 x 600	269, 669, 1069, 1469	TPE, 200 x 40	64,00	ETW.8301	409,00
600	1169 x 709 x 1800	1000 x 700	269, 669, 1069, 1469	TPE, 200 x 40	69,00	ETW.8302	434,00
600	1369 x 809 x 1800	1200 x 800	269, 669, 1069, 1469	TPE, 200 x 40	86,00	ETW.8303	499,00

Zubehör auf Anfrage.

10 D NEU

Kastenwagen inkl. TOTALSTOP Bremssystem

Winkelstahl-Konstruktion mit Rohrschiebegriff. Stirnwände, 1 Längswand und Dach mit Drahtgitter 40 x 40 x 4 mm verkleidet, komplett verschweißt, pulverbeschichtet. Mit Doppel-Flügeltür aus Winkelstahl mit eingeschweißtem Drahtgitter an der offenen Längsseite. Mit Treibriegelverschluss mit Schwenkhebel und Zylinderschloss. 1 fester und 4 lose Böden aus tragfähigen, biegesteifen Sandwichplatten, Oberfläche mittelgrau. 2 Lenk- und 2 Bockrollen, Räder mit TPE-Bereifung (thermoplastisches Elastomer), Naben mit Präzisions-Rillen-Kugellager. Höchster Komfort: Sehr geringer Anfahr-, Roll- und Schwenkwiderstand. Geräuscharmer Lauf auf ebenen Böden. Reifen nicht kreidend (spurlos). TOTALSTOP- Bremssystem serienmäßig an den Lenkrollen. Tragkraft pro Einlegeboden 90 kg.

Traglast [kg]	Außenmaß [mm]	Ladefläche (L x B) [mm]	Etangenhöhe(n) [mm]	Bereifung [mm]	ca. Gewicht (netto) [kg]	SiP Artikelnummer	Preis [€]
750	1170 x 745 x 1792	1000 x 680	292, 582, 882, 1182, 1482	TPE, 200 x 40	144,00	KW.5392	1.169,00
750	1370 x 845 x 1792	1200 x 780	292, 582, 882, 1182, 1482	TPE, 200 x 40	175,00	KW.5393	1.399,00

Zubehör auf Anfrage.

10 NEU

Paketroller

Erstklassig verarbeitete Aluminium-Stahlrohrkonstruktion mit Aluminiunschaufel und hochwertigen Kunststoffteilen. Räder mit Polymerbereifung blaugrau spurlos, Naben mit Rollenlager. Griffbügel aus handsympathischem rutschsicherem Material. Elastisches Spannband und Spannleiste zur Sicherung des Transportgutes. Schaufel und Räder mit einem Handgriff an- und abklappbar, Griffholm einschiebbar. In wenigen Sekunden einsatzbereit.

Traglast [kg]	Höhe [mm]	Gesamtbreite [mm]	Schaufelbreite [mm]	Schaufellänge [mm]	Bereifung [mm]	ca. Gewicht (netto) [kg]	SiP Art.-Nr.	Preis [€]
125	1090	488	480	320	Polymer, 170 x 35	5,20	PR.1732	107,00

Weitere Produktausführungen auf Anfrage.

10 D NEU

Stahlrohrkarre

Handlich, mit Stahlblechschaufel, stabile Schweißkonstruktion, pulverbeschichtet, anthrazitgrau RAL 7016. Sicherheitsgriffe. Stahlblechschaufel anschraubbar und dadurch austauschbar. Räder mit Luftbereifung, auf Kunststoff-Felgen, Naben mit Rollenlagerung. Bügel oben und Querstreben durchgebogen. Für den sicheren Transport von runden Gütern, wie Rollen, Kannen, Eimern usw. Zerlegte Anlieferung.

Traglast [kg]	Höhe [mm]	Gesamtbreite [mm]	Schaufelbreite [mm]	Schaufellänge [mm]	Bereifung [mm]	ca. Gewicht (netto) [kg]	SiP Art.-Nr.	Preis [€]
300	1300	580	320	250	Luft, 260 x 85	15,00	SRK.B1330L	155,00

Der Alleskönner, der mitfährt

Transportwagen, Hubtisch und Stapler in einem

Wenn Sie bisher für unterschiedliche Einsatzbereiche mehrere Geräte und Personen benötigt haben, um schwere Lasten zu bewegen, anzuheben oder ein- und auszuladen, brauchen Sie jetzt nur noch eins: den xetto®. Das innovative Belade- und Transportsystem kombiniert zahlreiche Funktionen in einem einzigen Gerät und ist damit die perfekte All-in-One-Lösung.

xetto® bewegt

Mit dem xetto® können Lasten bis 250 Kilogramm einfach, gesundheitsschonend und ohne kräftezehrenden Aufwand befördert werden. Dank seiner 160 mm großen Rollen überwindet er Bodenschwellen und andere Unebenheiten bis zu 25 mm problemlos. Lädekanten, Stufen und vergleichbare Hindernisse meistert er bis zu einer Höhe von 800 mm. Die 1.175 mal 800 mm große Ladefläche bietet Platz für die Dinge des Arbeits alltags, welche es zu transportieren gilt. Mittels der Feststellbremsen wird er gegen Wegrollen gesichert. Spezielles Zubehör zum xetto® sorgt für eine Optimierung der Einsatzbedingungen, beispielsweise gegen Schmutz und Feuchtigkeit, und einen sicheren Transport.

xetto® hebt

Schwere Maschinen und Material hebt der xetto® auf eine Höhe von über einem Meter. Werkzeug und Material sind somit ergonomisch und kräftesparend in Sicht- und Arbeitshöhe einsetzbar. Damit wird der xetto® vor Ort zu einer mobilen Montagehilfe oder einem höhenverstellbaren Arbeitstisch.

xetto® verlädt

Das Herzstück des xetto® stellt das leistungsstarke System aus Mikro-Hydraulik und Kinematik dar. Zum Beladen hebt der xetto® seine Fracht auf bis zu 800 mm Ladekantenhöhe in das Fahrzeug, „klettert“ hinterher und findet unter der Ladung seinen Platz.
Ebenso einfach ist das Entladen: Der xetto® fährt aus dem Fahrzeug heraus und verschafft sich einen festen Stand. Die Fracht lässt sich so bequem wieder ausladen und vor Ort bewegen.

... und fährt auch noch mit!

NEU

Zusatzakku Li-ion

Ladegerät 230V

Ladegerät KFZ

Zurrgurt

Zurrgurt
mit Haken

Kantenschutz

Kordelnetz

Abdeckplane

Standfuß

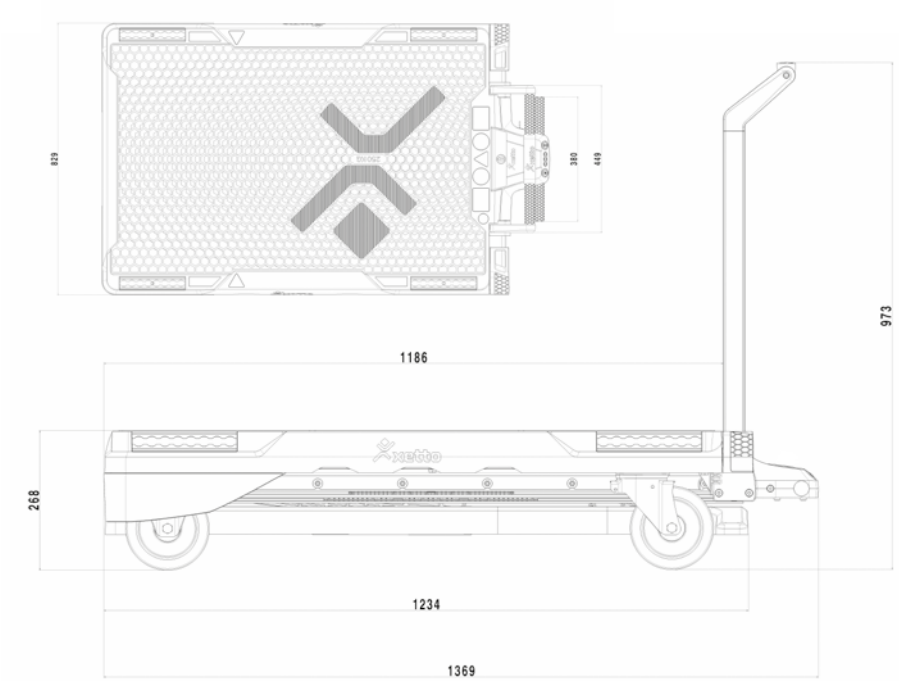

Kurzbeschreibung	ca. Gewicht (netto) [kg]	SiP Artikelnummer	Preis [€]
Beladehilfe xetto®	95,00	BLTS.XETTO.100	3.950,00
Auffahrrampe für xetto®	13,00	BLTS.XETTO.110	379,00
Zusatzakku, Li-Ion für xetto®	0,71	BLTS.XETTO.010	215,00
Ladegerät 230 V für xetto®	0,55	BLTS.XETTO.020	120,00
Ladegerät KfZ für xetto®	0,52	BLTS.XETTO.022	168,00
Zurrgurt Airline für xetto®	1,40	BLTS.XETTO.060	25,00
Zurrgurt Airline mit Haken für xetto®	1,50	BLTS.XETTO.061	34,00
Kantenschutz für xetto®	0,05	BLTS.XETTO.070	13,00
Kordelnetz Airline für xetto®	0,53	BLTS.XETTO.040	86,00
Abdeckplane Airline für xetto®	0,47	BLTS.XETTO.050	86,00
Standfuß für xetto®	2,70	BLTS.XETTO.120	99,00

RUD-SpanSet
Emeléstechnika Kft

RUD-SpanSet Emeléstechnika Kft.

2049 Diósd, Kőbányai út 22.
Telefon: +36 23 500 720
Fax: +36 23 430 520
E-mail: info@rud-spanset.hu
www.rud-spanset.hu