Crosby®-Hebeklemmen

Copyright © 2014 • The Crosby Group LLC • Alle Rechte vorbehalten

Vertikale Klemmen

IPU10

Die vertikale Hebeklemme IPU10 eignet sich zum Heben, Wenden, Bewegen oder zum vertikalen Transportieren von Blechen, Platten und Konstruktionen sowie zum Kippen aus horizontaler in vertikale Lage (180°) und umgekehrt. Dank der Gelenkhuböse kann die Klemme die Last aus jeder Richtung absetzen und anheben, mit einem mehrsträngigen Stropp auch ohne seitliche Belastung der Klemme.

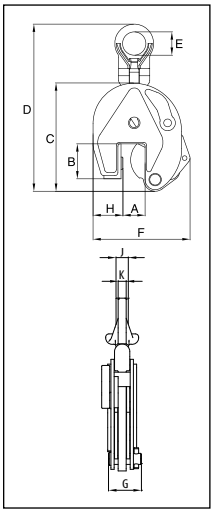

Universell einsetzbar zum Heben in jede Richtung

- Lieferbar mit Tragfähigkeiten von 0,5 bis 30 Tonnen (höhere Tragfähigkeiten auf Anfrage)
- Zahlreiche Maulweiten lieferbar: 0 bis 155 mm.
- Hohe Festigkeit und kompakte Abmessungen durch geschweißten Korpus aus legiertem Stahl. Komponenten aus geschmiedetem, legiertem Stahl, wo erforderlich
- Individuell prüfbelastet mit 200 % der Tragfähigkeit, Prüfnachweis anbei.
- Firmenname (CrosbyIP), Logo, Tragfähigkeit und Maulweite im Korpus eingestanzt
- Jedes Stück trägt eine eigene Seriennummer, die zusammen mit der Prüflast in den Korpus eingestanzt ist. Die Seriennummer ist außerdem im Prüfnachweis vermerkt, der dem Wartungs- und Garantieheft beiliegt.
- Mehrere Bauformen erhältlich:
  - IPU10 – Standardklemme für Materialien mit einer Oberflächenhärte bis 345 HB
  - IPU10J – Größere Maulweite
  - IPU10S – Zur Verwendung mit Edelstahl
  - IPU10H – Für Materialien mit einer Oberflächenhärte bis 450 HB
- Drehbereich von vollen 180° zum Wenden, Kippen, Transportieren und Bewegen von Material
- Die Sicherheitsverriegelung lässt sich in geöffneter und in geschlossener Stellung arretieren.
- Baugruppe für Anschlagketten des Typs IP-5000 optional erhältlich (s. Seite 402 des Gesamtkatalogs). Ermöglicht eine einfache Verbindung zwischen Klemme und Lasthaken.
- Minimale Tragfähigkeit von 10 % der maximalen Tragfähigkeit
- Ersatzteilsätze lieferbar
- Hergestellt in einem nach ISO 9001 zertifizierten Werk
- Alle Größen **MIT RFID AUSGESTATTET**.

IPU10S

IPU10S: Zur Verwendung mit Edelstahl
IPU10H: Für Materialien mit einer Oberflächenhärte bis 450 HB

Modell IPU10

Modell	Maximale Tragfähigkeit (t)*	IPU10 Artikel-Nr.	Gewicht pro Einheit (kg)	Abmessungen (mm)									
				Maulweite A	B	C	D	E	F	G	H	J	K
IPU10	0,5	2701675	1,9	0 - 16	44	128	228	40	115	41	28	-	11
IPU10	1	2701663	2,4	0 - 20	45	139	222	40	126	41	38	-	11
IPU10	2	2701677	8,5	0 - 35	78	201	372	70	190	61	55	-	16
IPU10	3	2701665	14,8	0 - 40	100	253	445	75	225	78	60	-	20
IPU10	4,5	2701667	16,0	0 - 40	100	253	445	75	232	82	65	-	20
IPU10	6	2701669	24,0	0 - 50	126	302	525	80	292	84	95	44	20
IPU10/J	6	2702469	30,5	50 - 100	126	302	525	80	342	84	95	44	20
IPU10	9	2701671	29,5	0 - 50	126	325	557	80	310	92	105	44	20
IPU10/J	9	2701673	30,5	50 - 100	126	325	562	80	360	92	105	44	20
IPU10	12	2701679	57,0	0 - 54	160	391	623	80	331	117	137	41	25
IPU10/J	12	2701681	59,0	54 - 108	178	439	673	80	415	117	137	41	25
IPU10	16	2701683	72,0	5 - 64	178	465	734	88	397	119	153	45	25
IPU10/J	16	2701685	85,0	64 - 128	208	521	790	88	472	119	161	45	25
IPU10	22,5	2701687	127	5 - 80	222	554	855	110	470	136	186	49	25
IPU10/J	22,5	2701689	130	80 - 155	253	628	930	110	575	136	196	49	25
IPU10	30	2701691	153	5 - 80	222	545	860	110	470	152	186	54	30
IPU10/J	30	2701693	165	80 - 155	250	620	935	110	565	152	196	54	30
Für Edelstahl, mit universeller Huböse													
IPU10/S	0,5	2702275	1,9	0 - 16	44	128	228	40	115	41	28	-	11
IPU10/S	1	2702263	2,1	0 - 20	45	139	222	40	126	41	38	-	11
IPU10/S	2	2702277	7,6	0 - 35	78	201	372	70	190	61	55	-	16
IPU10/S	3	2702265	14,8	0 - 40	100	253	445	75	225	78	60	-	20
IPU10/S	4,5	2702267	16,0	0 - 40	100	253	445	75	232	82	65	-	20
IPU10/S	6	2702269	24,0	0 - 50	126	302	525	80	292	84	95	44	20
IPU10/S	9	2702271	29,5	0 - 50	126	325	557	80	310	92	105	44	20
IPU10/S	12	2702279	57,0	0 - 54	160	391	623	80	331	117	137	41	25
Für sehr harte Materialien, mit universeller Huböse													
IPU10/H	0,5	2702175	1,9	0 - 16	44	128	228	40	115	41	28	-	11
IPU10/H	1	2702177	7,6	0 - 35	78	201	372	70	190	61	55	-	16
IPU10/H	2	2702165	14,8	0 - 40	100	253	445	75	225	78	60	-	20
IPU10/H	3	2702167	16,0	0 - 40	100	253	445	75	232	82	65	-	20
IPU10/H	4,5	2702169	24,0	0 - 50	126	302	525	80	292	84	95	44	20
IPU10/H	6	2702171	29,5	0 - 50	126	325	557	80	310	92	105	44	20

* Sicherheitsfaktor auf Basis von EN 13155 und ASME B30.20

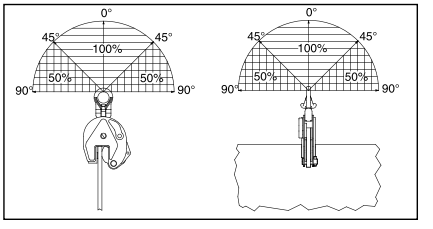

Copyright © 2014 • The Crosby Group LLC • Alle Rechte vorbehalten

Vertikale Klemmen

IP10

Die vertikale Hebeklemme IP10 eignet sich zum Heben, Wenden, Bewegen oder zum vertikalen Transportieren von Blechen, Platten und Konstruktionen sowie zum Kippen aus horizontaler in vertikale Lage (180°) und umgekehrt. Normalerweise verwendet als Einzelpunkt-Lastaufnahmemittel oder in Verbindung mit einer Traverse und mehreren Anschlagsträngen.

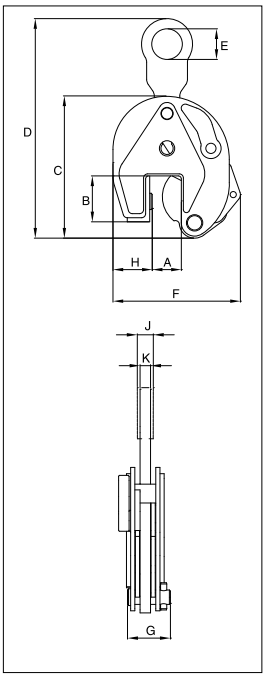

Zum vertikalen Heben, Wenden und Transportieren

- Lieferbar mit Tragfähigkeiten von 0,5 bis 30 Tonnen (höhere Tragfähigkeiten auf Anfrage)
- Zahlreiche Maulweiten lieferbar: 0 bis 155 mm.
- Hohe Festigkeit und kompakte Abmessungen durch geschweißten Korpus aus legiertem Stahl. Komponenten aus geschmiedetem, legiertem Stahl, wo erforderlich
- Individuell prüfbelastet mit 200 % der Tragfähigkeit, Prüfnachweis anbei.
- Firmenname (CrosbyIP), Logo, Tragfähigkeit und Maulweite im Korpus eingestanzt
- Jedes Stück trägt eine eigene Seriennummer, die zusammen mit der Prüflast in den Korpus eingestanzt ist. Die Seriennummer ist außerdem im Prüfnachweis vermerkt, der dem Wartungs- und Garantieheft beiliegt.
- Mehrere Bauformen erhältlich:
  - IP10 – Standardklemme für Materialien mit einer Oberflächenhärte bis 345 HB
  - IP10J – Größere Maulweite
  - IP10S – Zur Verwendung mit Edelstahl
  - IP10H – Für Materialien mit einer Oberflächenhärte bis 450 HB
- Drehbereich von vollen 180° zum Wenden, Kippen, Transportieren und Bewegen von Material
- Die Sicherheitsverriegelung lässt sich in geöffneter und in geschlossener Stellung arretieren.
- Baugruppe für Anschlagketten des Typs IP-5000 optional erhältlich (s. Seite 402 des Gesamtkatalogs). Ermöglicht eine einfache Verbindung zwischen Klemme und Lasthaken.
- Minimale Tragfähigkeit von 10 % der maximalen Tragfähigkeit
- Ersatzteilsätze lieferbar
- Hergestellt in einem nach ISO 9001 zertifizierten Werk
- Alle Größen **MIT RFID AUSGESTATTET**.

Modell IP10

Modell	Maximale Tragfähigkeit (t)*	IP10 Artikel-Nr.	Gewicht pro Einheit (kg)	Abmessungen (mm)									
				Maulweite A	B	C	D	E	F	G	H	J	K
IP10	0,5	2701674	1,8	0 - 16	44	128	207	30	115	41	28	-	10
IP10	1	2701662	2,2	0 - 20	45	139	215	30	126	41	38	-	10
IP10	2	2701676	7,6	0 - 35	78	201	336	70	190	61	55	-	16
IP10	3	2701664	13,8	0 - 40	100	253	436	75	225	78	60	-	20
IP10	4,5	2701666	15,0	0 - 40	100	253	436	75	232	82	65	-	20
IP10	6	2701668	23,5	0 - 50	126	302	515	80	292	84	95	40	20
IP10/J	6	2701705	28,5	50 - 100	126	302	515	80	342	84	95	40	20
IP10	9	2701670	27,5	0 - 50	126	325	550	80	310	92	105	44	25
IP10/J	9	2701672	28,5	50 - 100	126	325	555	80	360	92	105	44	25
IP10	12	2701678	49,0	0 - 54	160	391	580	80	331	117	137	41	25
IP10/J	12	2701680	58,0	54 - 108	178	439	630	80	415	117	137	41	25
IP10	16	2701682	68,0	5 - 64	178	465	690	88	397	119	153	49	25
IP10/J	16	2701684	90,0	64 - 128	208	521	746	88	472	119	161	49	25
IP10	22,5	2701686	108	5 - 80	222	554	800	110	470	136	186	49	25
IP10/J	22,5	2701688	110	80 - 155	253	628	880	110	575	136	196	49	25
IP10	30	2701690	148	5 - 80	222	545	800	110	470	152	186	54	30
IP10/J	30	2701692	152	80 - 155	250	620	880	110	565	152	196	54	30
Für Edelstahl, mit fester Huböse													
IP10/S	0,5	2702274	1,8	0 - 16	44	128	207	30	115	41	28	-	10
IP10/S	1	2702262	2,0	0 - 20	45	139	215	30	126	41	38	-	10
IP10/S	2	2702276	6,8	0 - 35	78	201	336	70	190	61	55	-	16
IP10/S	3	2702264	13,8	0 - 40	100	253	436	75	225	78	60	-	20
IP10/S	4,5	2702266	15,0	0 - 40	100	253	436	75	232	82	65	-	20
IP10/S	6	2702268	23,5	0 - 50	126	302	525	80	292	84	95	40	20
IP10/S	9	2702270	27,5	0 - 50	126	325	557	80	310	92	105	44	25
IP10/S	12	2702278	49,0	0 - 54	160	391	623	80	331	117	137	41	25
Für sehr harte Materialien, mit fester Huböse													
IP10/H	0,5	2702174	1,8	0 - 16	44	128	207	30	115	41	28	-	10
IP10/H	1	2702176	6,8	0 - 35	78	201	336	70	190	61	55	-	10
IP10/H	2	2702164	13,8	0 - 40	100	253	436	75	225	78	60	-	16
IP10/H	3	2702166	15,0	0 - 40	100	253	436	75	232	82	65	-	20
IP10/H	4,5	2702168	23,5	0 - 50	126	302	515	80	292	84	95	40	20
IP10/H	6	2702170	27,5	0 - 50	126	325	550	80	310	92	105	44	25

* Sicherheitsfaktor auf Basis von EN 13155 und ASME B30.20

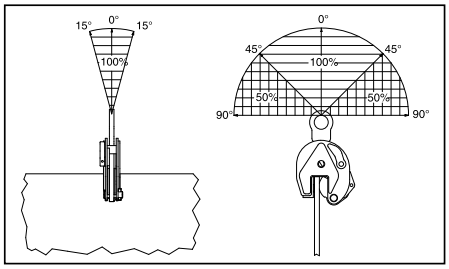

Copyright © 2014 • The Crosby Group LLC • Alle Rechte vorbehalten

Vertikale Klemmen

IPNM10N

Die vertikale Hebeklemme IPNM10N eignet sich zum Heben, Wenden, Bewegen oder zum vertikalen Transportieren von Blechen, Platten und Konstruktionen sowie zum Kippen aus horizontaler in vertikale Lage (180°) und umgekehrt. Die Oberfläche des Materials bleibt dabei vollkommen unbeschädigt. Empfindliche Materialien wie Aluminium, Edelstahl, lackierte Teile, Flugzeugbeplankungen, Verbundwerkstoffe, Glas, Kunststoff usw. lassen sich damit problemlos handhaben.

Die Materialoberfläche wird nicht beschädigt oder zerkratzt.

Zur Verwendung in nahezu allen Industriebereichen, in denen es beim Heben und Transportieren zu keinerlei Materialschäden kommen darf.

- Erhältlich mit Tragfähigkeiten von 0,5, 1 und 2 Tonnen.
- Zahlreiche Maulweiten lieferbar: 0 bis 38 mm.
- Hohe Festigkeit und kompakte Abmessungen durch geschweißten Korpus aus legiertem Stahl. Komponenten aus geschmiedetem, legiertem Stahl, wo erforderlich
- Individuell prüfbelastet mit 200 % der Tragfähigkeit, Prüfnachweis anbei.
- Firmenname (CrosbyIP), Logo, Tragfähigkeit und Maulweite im Korpus eingestanzt
- Jedes Stück trägt eine eigene Seriennummer, die zusammen mit der Prüflast in den Korpus eingestanzt ist. Die Seriennummer ist außerdem im Prüfnachweis vermerkt, der dem Wartungs- und Garantieheft beiliegt.
- Drehbereich von vollen 180° zum Wenden, Kippen, Transportieren und Bewegen von Material
- Die Sicherheitsverriegelung lässt sich in geöffneter und in geschlossener Stellung arretieren.
- Baugruppe für Anschlagketten des Typs IP-5000 optional erhältlich (s. Seite 420). Ermöglicht eine einfache Verbindung zwischen Klemme und Lasthaken.
- Das Material muss sauber und trocken sein.
- Ersatzteilsätze lieferbar
- Hergestellt in einem nach ISO 9001 zertifizierten Werk
- Alle Größen **MIT RFID AUSGESTATTET**.

IPNM10P

Die vertikale Hebeklemme IPNM10P eignet sich zum Heben, Wenden, Bewegen oder zum vertikalen Transportieren von Blechen, Platten und Konstruktionen sowie zum Kippen aus horizontaler in vertikale Lage (180°) und umgekehrt. Die Oberfläche des Materials bleibt dabei vollkommen unbeschädigt. Empfindliche Materialien wie Aluminium, Edelstahl, lackierte Teile, Flugzeugbeplankungen, Verbundwerkstoffe, Glas, Kunststoff usw. lassen sich damit problemlos handhaben. Die Schutzabdeckung verhindert wirksam die Beschädigung von in der Nähe befindlichen Platten.

Die Materialoberfläche wird nicht beschädigt oder zerkratzt.

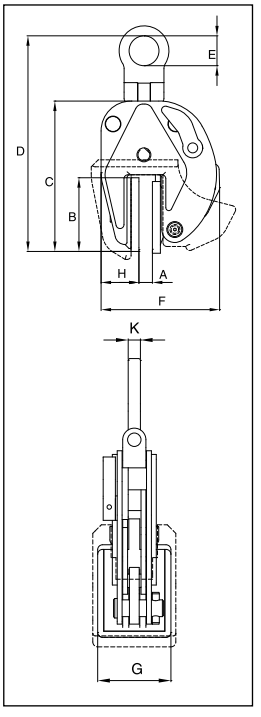

Modell IPNM10N, IPNM10P, IPNM10NJ

Modell	Maximale Tragfähigkeit (t)*	Artikel-Nr.	Gewicht pro Einheit (kg)	Abmessungen (mm)								
				Maulweite A	B	C	D	E	F	G	H	K
IPNM10N	0,5	2703276	2,5	0 - 10	74	149	205	40	128	60	38	11
IPNM10N	1	2703738	4,4	0 - 20	110	209	270	30	134	80	56	10
IPNM10N	2	2703442	14,5	0 - 38	153	258	396	70	196	100	16	16
Mit Schutzkappe												
IPNM10P	0,5	2703278	2,8	0 - 10	82	157	213	40	145	68	48	11
IPNM10P	1	2703279	4,5	0 - 20	97	195	268	30	205	82	60	10
Mit größerer Maulweite und gebogener Maulöffnung												
IPNM10NJ	1	2703312	5,5	20 - 37	86	196	265	30	177	80	51	10

* Sicherheitsfaktor auf Basis von EN 13155 und ASME B30.20

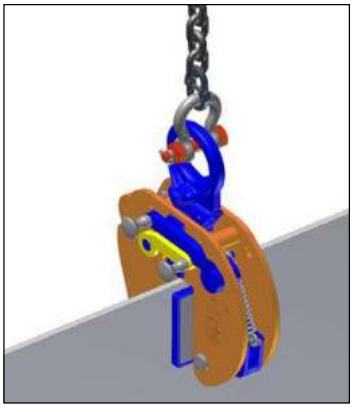

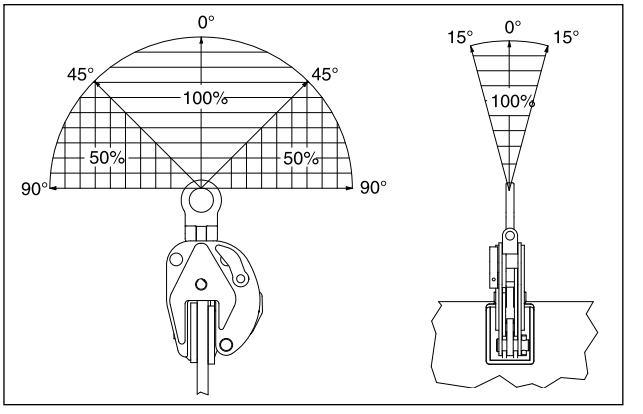

Copyright © 2014 • The Crosby Group LLC • Alle Rechte vorbehalten

Horizontalklemmen

IPHNM10

Die horizontalen Hebeklemmen IPHNM10 verfügen über ein Vorspannsystem, mit dessen Hilfe sich die Klemmen zum horizontalen Transportieren und Heben an formstabilem Material befestigen lassen. Zu verwenden, wenn die Oberfläche des Materials nicht beschädigt werden darf. Diese Klemmen müssen mindestens paarweise eingesetzt werden.

Für horizontales Heben und Transportieren, mit Vorspannsystem

- Erhältlich mit Tragfähigkeiten von 0,5 bis 12 Tonnen
- Verfügbare Maulweiten: 0 bis 120 mm.
- Hohe Festigkeit und kompakte Abmessungen durch geschweißten Korpus aus legiertem Stahl. Komponenten aus geschmiedetem, legiertem Stahl, wo erforderlich
- Individuell prüfbelastet mit 200 % der Tragfähigkeit, Prüfnachweis anbei.
- Firmenname (CrosbyIP), Logo, Tragfähigkeit und Maulweite im Korpus eingestanzt
- Jedes Stück trägt eine eigene Seriennummer, die zusammen mit der Prüflast in den Korpus eingestanzt ist. Die Seriennummer ist außerdem im Prüfnachweis vermerkt, der dem Wartungs- und Garantieheft beiliegt.
- Ersatzteile einzeln lieferbar
- Hergestellt in einem nach ISO 9001 zertifizierten Werk
- Alle Größen **MIT RFID AUSGESTATTET**.

IPH10

Die horizontalen Hebeklemmen IPH10 verfügen über ein Vorspannsystem, mit dessen Hilfe sich die Klemmen zum horizontalen Transportieren und Heben an formstabilem Material befestigen lassen. Diese Klemmen müssen mindestens paarweise eingesetzt werden.

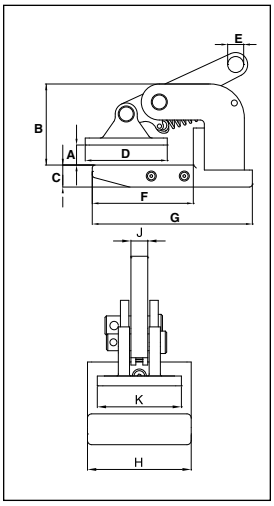

Modell IPHNM10

Modell	Maximale Tragfähigkeit (pro Paar) (t)*	IPHNM10 Bestellnr.	Gewicht pro Einheit. (kg)	Abmessungen (mm)									
				Maul-weite A	B	C	D	E	F	G	H	J	K
IPHNM10	0,5	2703287	2,0	0 - 20	81	22	82	16	101	160	74	12	60
IPHNM10	1	2703288	3,5	0 - 35	93	30	92	16	103	164	74	12	60
IPHNM10	2	2703290	7,5	0 - 30	139	30	131	22	166	245	100	20	74
IPHNM10/J	2	2703291	8,0	30 - 60	169	30	131	22	166	245	100	20	74

* Sicherheitsfaktor auf Basis von EN 13155 und ASME B30.20

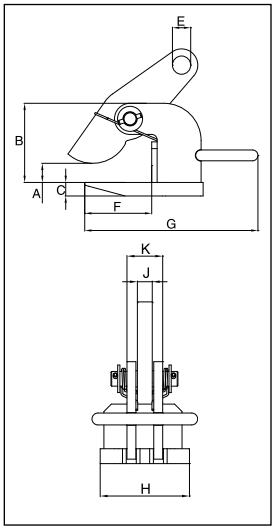

Modelle IPH10 und IPH10/J: Mit Federspannung, Magneten und Griff

Modell	Maximale Trag-fähigkeit (pro Paar) (t)*	IPH10 Bestellnr.	Gewicht pro Einheit. (kg)	Abmessungen (mm)								
				Maulweite A	B	C	E	F	G	H	J	K
IPH10	0,5+	2703297	1,8	0 - 20	86	12	16	103	150	60	12	27
IPH10	1+	2703298	2,5	0 - 35	100	16	16	103	150	60	12	31
IPH10	2	2703522	5,5	0 - 60	117	16	22	109	256	110	20	40
IPH10	3	2703523	7,5	0 - 60	117	20	26	109	266	120	20	48
IPH10	4,5	2703524	10,5	0 - 60	132	25	30	104	280	130	20	48
IPH10	6	2703525	13,0	0 - 60	143	25	36	123	320	130	20	48
IPH10	9	2703526	18,5	0 - 60	157	30	43	133	330	140	25	62
IPH10	12	2703527	21,5	0 - 60	172	30	47	141	353	150	25	62
Mit größerer Maulweite												
IPU10/J	3	2703533	9,0	60 - 120	177	20	26	109	266	120	20	48
IPU10/J	4,5	2703534	12,0	60 - 120	192	25	30	104	280	130	20	48
IPU10/J	6	2703535	15,0	60 - 120	203	25	36	123	320	130	20	48
IPU10/J	9	2703536	20,5	60 - 120	217	30	43	133	330	140	25	62
IPU10/J	12	2703537	24,0	60 - 120	232	30	47	141	353	150	25	62

* Sicherheitsfaktor auf Basis von EN 13155 und ASME B30.20 + Kein Griff oder Magneten

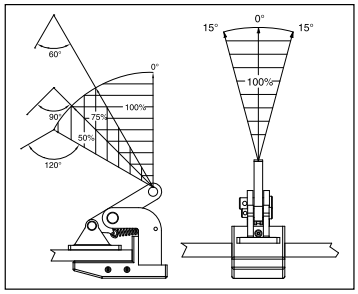

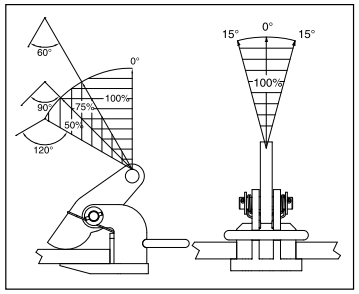

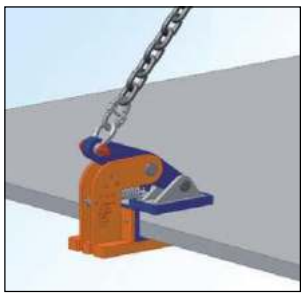

Copyright © 2014 • The Crosby Group LLC • Alle Rechte vorbehalten

Horizontalklemmen

IPHTONZ

Die horizontalen Hebeklemmen IPHTONZ/ IPHSZ eignen sich zum horizontalen Heben und Transportieren formstabiler Lasten oder Bündel. Diese Klemmen müssen mindestens paarweise eingesetzt werden.

Zum horizontalen Heben und Transportieren

- Lieferbar mit Tragfähigkeiten von 0,75 bis 25 Tonnen.
- Zahlreiche Maulweiten lieferbar: 0 bis 120mm.
- Hohe Festigkeit und kompakte Abmessungen durch geschweißten Korpus aus legiertem Stahl. Komponenten aus geschmiedetem, legierten Stahl, wo erforderlich.
- Einfache Positionierung dank Griff.
- Einzeln auf Überlast geprüft mit Zertifizierung. Die Prüflast beträgt 200 % der maximalen Tragfähigkeit.
- Firmenname (CrosbyIP), Logo, Tragfähigkeit und Maulweite im Korpus eingestanzt.
- Jedes Produkt trägt eine eigene Seriennummer, die zusammen mit der Prüflast in den Korpus eingestanzt ist. Die Seriennummer ist außerdem im Prüfnachweis vermerkt, der dem Wartungs- und Garantieheft beiliegt.
- Ersatzteile für Wartung sind erhältlich.
- Hergestellt in einem nach ISO 9001 zertifizierten Werk.
- Alle Größen sind mit **RFID** ausgestattet.

IPHOZ

Die horizontalen Hebeklemmen IPHOZ eignen sich zum horizontalen Heben und Transportieren formstabiler Lasten oder Bündel. Diese Klemmen müssen mindestens paarweise eingesetzt werden.

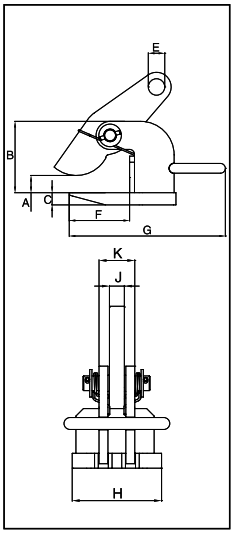

Modell IPHTONZ: Maulweiten von 0 to 60mm

Modell	Maximale Tragfähigkeit (pro Paar) (t)*	IPHTONZ Artikel-Nr.	Gewicht pro Einheit (kg)	Abmessungen (mm)								
				Ganascia A	B	C	E	F	G	H	J	K
IPHTONZ	0,75	2705343	2,0	0 - 30	75	16	16	64	118	81	12	46
IPHTONZ	1,5	2705344	4,5	0 - 60	114	16	22	87	153	110	16	52
IPHTONZ	3	2705477	7,0	0 - 60	117	20	26	87	163	120	20	69
IPHTONZ	4,5	2705483	10,0	0 - 60	132	25	30	87	183	130	20	69
IPHTONZ	6	2705484	12,5	0 - 60	143	25	36	96	213	130	20	69
IPHTONZ	9	2705485	15,5	0 - 60	157	30	43	110	223	140	25	86
IPHTONZ	12	2705486	20,5	0 - 60	172	30	47	120	254	150	25	88
IPHTONZ	15	2705487	27,0	0 - 60	183	30	47	130	284	200	25	88
IPHTONZ	25	2705119	39,0	0 - 60	169	40	47	170	300	220	32	113

* Sicherheitsfaktor auf Basis von EN 13155 und ASME B30.20.

Model IPHSZ: Maulweiten von 0 to 100mm

Modell	Maximale Tragfähigkeit (pro Paar) (t)*	IPH10JE Artikel-Nr.	Gewicht pro Einheit (kg)	Abmessungen (mm)								
				Maulweite A	B	C	E	F	G	H	J	K
IPHSZ	3	2705308	11,0	0 - 100	192	20	26	160	222	140	20	65
IPHSZ	6	2705311	18,2	0 - 100	200	25	32	160	249	180	20	69
IPHSZ	9	2705313	24,6	0 - 100	220	30	35	170	270	190	25	85
IPHSZ	12	2705318	31,4	0 - 100	220	35	47	170	270	200	25	95

* Sicherheitsfaktor auf Basis von EN 13155 und ASME B30.20.

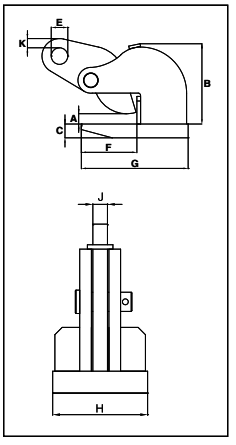

Modell IPHOZ: Maulweiten von 0 bis 60 mm

Modell	Maximale Tragfähigkeit (pro Paar) (t)*	IPHOZ Artikel-Nr.	Gewicht pro Paar (kg.)	Abmessungen (mm)								
				Maulweite A	B	C	E	F	G	H	J	K
IPHOZ	0,75	2705401	3,0	0 - 30	94	16	16	70	118	81	12	12
IPHOZ	1,5	2705402	5,5	0 - 45	133	16	22	125	192	100	16	12
IPHOZ	3	2705403	8,0	0 - 45	137	20	26	125	200	120	20	10
IPHOZ	4,5	2705404	8,5	0 - 45	138	25	30	126	220	120	20	10
Bei größeren Kieferöffnung												
IPHOZ	6	2705405	15,5	0 - 60	171	30	36	135	235	130	20	20
IPHOZ	9	2705406	20,5	0 - 60	211	30	43	166	276	160	25	20
IPHOZ	12	2705407	38,0	0 - 60	217	40	47	168	294	190	25	19
IPHOZ	15	2705408	38,0	0 - 60	220	40	47	183	317	250	25	22

* Sicherheitsfaktor auf Basis von EN 13155 und ASME B30.20.

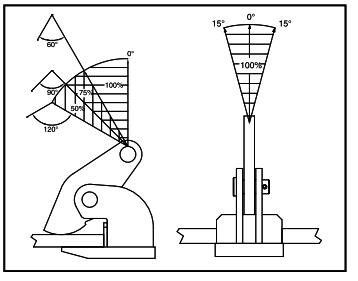

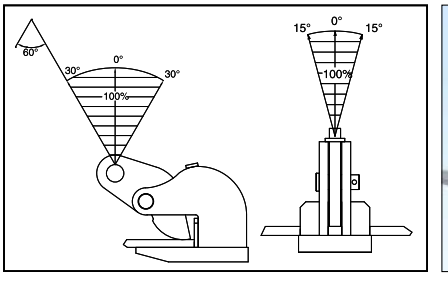

Copyright © 2014 • The Crosby Group LLC • Alle Rechte vorbehalten

Horizontalklemmen

IPBC

Die horizontalen Hebeklemmen IPBC verfügen über ein Vorspannsystem, mit dessen Hilfe sich die Klemmen zum horizontalen Transportieren und Heben an formstabilem und nicht formstabilem Material befestigen lassen. Diese Klemmen können auch für den Transport von Material verwendet werden, das in Schneid-, Biege- oder Walzmaschinen und anderen Produktionsanlagen verwendet wird. Außerdem können sie für das Drehen von Trägern aus der H- in die I-Position verwendet werden.

Für horizontales Transportieren - mit Vorspannsystem

- Lieferbar mit Tragfähigkeiten von 1 bis 4,5 Tonnen.
- Verfügbare Maulweiten: 0 bis 40mm.
- Hohe Festigkeit und kompakte Abmessungen durch geschweißten Korpus aus legiertem Stahl. Komponenten aus geschmiedetem, legierten Stahl, wo erforderlich.
- Einzeln auf Überlast geprüft mit Zertifizierung. Die Prüflast beträgt 200 % der maximalen Tragfähigkeit.
- Firmenname (CrosbyIP), Logo, Tragfähigkeit und Maulweite im Korpus eingestanzt.
- Jedes Produkt trägt eine eigene Seriennummer, die zusammen mit der Prüflast in den Korpus eingestanzt ist. Die Seriennummer ist außerdem im Prüfnachweis vermerkt, der dem Wartungs- und Garantieheft beiliegt.
- Ersatzteile für Wartung sind erhältlich.
- Hergestellt in einem nach ISO 9001 zertifizierten Werk.
- Alle Größen sind mit **RFID** ausgestattet.

IPHGUZ

Die horizontalen Hebeklemmen IPHGZ und IPHGUZ verfügen über ein Vorspannsystem zur Verriegelung, mit dessen Hilfe sich die Klemmen zum horizontalen Transportieren und Heben an formstabilem und nicht formstabilem Material befestigen lassen. Diese Klemmen können auch für den Transport von Material verwendet werden, das in Schneid-, Biege- oder Walzmaschinen und anderen Produktionsanlagen verwendet wird. Außerdem können sie für das Transportieren und Heben von Bauteilen, wie Doppel-T-Träger und H-Träger usw., eingesetzt werden.

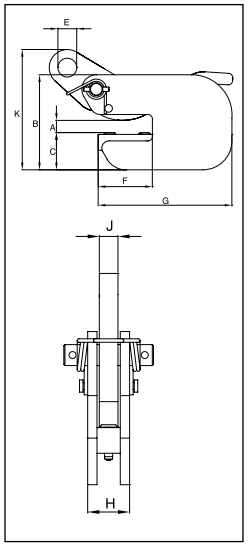

Model IPBC

Modell	Maximale Tragfähigkeit (t)*	IPBC Artikel-Nr.	Gewicht pro Einheit (kg)	Abmessungen (mm)								
				Maulweite A	B	C	E	F	G	H	J	K
IPBC	1	2700410	3.5	0 - 20	132	52	26	75	185	36	16	182
IPBC	2	2700411	6.5	0 - 25	152	62	30	82	210	49	20	218
IPBC	3	2700412	8.5	0 - 25	157	66	30	82	210	57	20	225

* Sicherheitsfaktor auf Basis von EN 13155 und ASME B30.20.

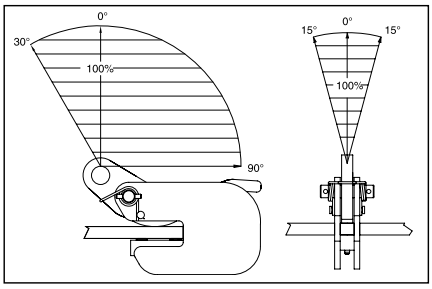

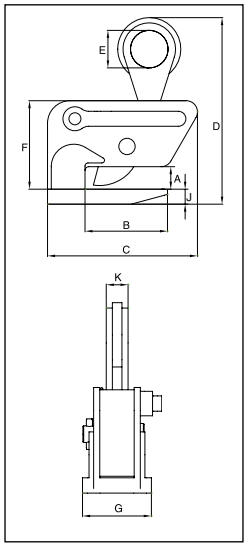

Model IPHGUZ: Modell mit Universalhebeöse
Model IPHGZ: Feststehende Hebeöse

Modell	Maximale Tragfähigkeit (t)*	Artikel-Nr.	Gewicht pro Einheit (kg)	Abmessungen (mm)								
				Maulweite A	B	C	D	E	F	G	J	K
IPHGUZ	1.5	2705455	9.0	0 - 25	110	232	287	70	139	90	20	16
IPHGUZ	3.0	2705456	19.9	0 - 40	119	253	348	75	175	120	25	20
IPHGUZ	4.5	2705457	30.0	0 - 40	119	301	370	80	175	155	30	44
Feststehende Hebeöse												
IPHGZ	.75	2705451	4.0	0 - 25	82	148	206	50	99	98	12	22
IPHGZ	1.5	2705452	7.3	0 - 25	110	200	250	50	118	90	20	28
IPHGZ	3.0	2705453	12.3	0 - 40	120	227	305	70	148	120	25	32
IPHGZ	4.5	2705454	25.0	0 - 40	120	284	381	70	181	155	30	40

* Sicherheitsfaktor auf Basis von EN 13155 und ASME B30.20.

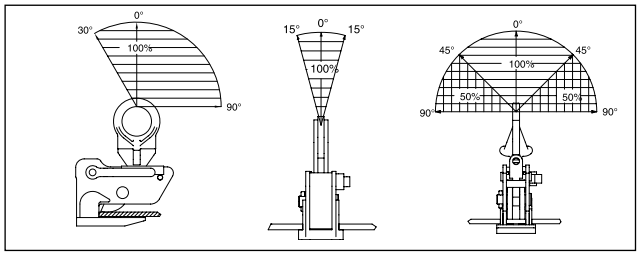

Copyright © 2014 • The Crosby Group LLC • Alle Rechte vorbehalten

Horizontalklemmen

IPPE

Modell IPPE eignet sich für das Heben und Transportieren formstabiler Stahlplattenstapel in waagerechter Position. Die Maulweite ist problemlos einstellbar. Durch Anheben des Hebels wird das Maul geöffnet. Dies ermöglicht das einfache und schnelle Anbringen und Lösen der Klemme.

Zum Heben und Transportieren von Plattenstapeln

- Lieferbar mit Tragfähigkeiten von 3 bis 12 Tonnen.
- Zahlreiche Maulweiten lieferbar: 0 bis 420 mm.
- Hohe Festigkeit und kompakte Abmessungen durch geschweißten Korpus aus legiertem Stahl. Komponenten aus geschmiedetem, legierten Stahl, wo erforderlich.
- Einzeln auf Überlast geprüft mit Zertifizierung. Die Prüflast beträgt 200 % der maximalen Tragfähigkeit.
- Firmenname (CrosbyIP), Logo, Tragfähigkeit und Maulweite im Korpus eingestanzt.
- Jedes Produkt trägt eine eigene Seriennummer, die zusammen mit der Prüflast in den Korpus eingestanzt ist. Die Seriennummer ist außerdem im Prüfnachweis vermerkt, der dem Wartungs- und Garantieheft beiliegt.
- Hergestellt in einem nach ISO 9001 zertifizierten Werk.
- Alle Größen sind mit **RFID** ausgestattet.

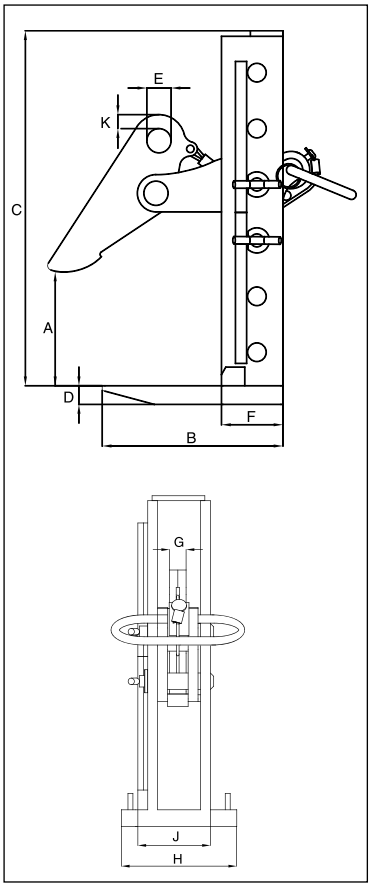

Modell IPPE

Modell	IPPE Artikel-Nr.	Maximale Tragfähigkeit (pro Paar) (t)*	Gewicht pro Einheit (kg)	Abmessungen (mm)									
				Maulweite A	B	C	D	E	F	G	H	J	K
3 IPPEB	2700501	3.0	10.5	0-180	194	256	20	26	66	20	140	76	15
3 IPPED	2700502	3.0	13.0	0-300	194	376	20	26	66	20	140	76	15
3 IPPEH	2700503	3.0	14.0	0-420	194	496	20	26	66	20	140	76	15
6 IPPEH	2700506	6.0	23.0	0-420	227	516	25	30	102	20	160	76	13
9 IPPEH	2700509	9.0	31.0	0-420	270	566	25	34	122	20	190	76	21
12 IPPEH	2700512	12.0	52.0	0-420	292	588	30	40	133	25	200	97	18

* Sicherheitsfaktor auf Basis von EN 13155 und ASME B30.20.

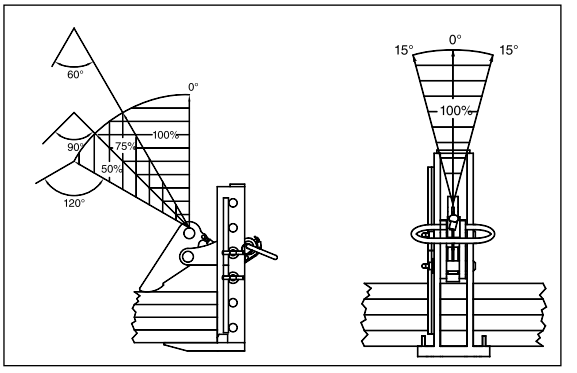

Copyright © 2014 • The Crosby Group LLC • Alle Rechte vorbehalten

Trägerklemmen

IPBKZ

Die Trägerklemme IPBKZ eignet sich für das Heben, Transportieren und Stapeln von H-Trägern. Eine exzentrische Hebeöse sorgt dafür, dass der Trägerflansch in senkrecht bleibt. Diese Klemmenserie kann entsprechend den Anwendungsanforderungen für das vertikale und horizontale Bewegen, Transportieren und Stapeln unterschiedlicher Arten von Bauelementen, wie H-Träger, Winkel usw., verwendet werden.

Zum Transport und Stapeln von Stahlträgern

- Lieferbar mit Tragfähigkeiten von 0,75 bis 3,75 Tonnen.
- Zahlreiche Maulweiten lieferbar: 0 bis 28mm.
- Hohe Festigkeit und kompakte Abmessungen durch geschweißten Korpus aus legiertem Stahl. Komponenten aus geschmiedetem, legierten Stahl, wo erforderlich.
- Einzeln auf Überlast geprüft mit Zertifizierung. Die Prüflast beträgt 200 % der maximalen Tragfähigkeit.
- Firmenname (CrosbyIP), Logo, Tragfähigkeit und Maulweite im Korpus eingestanzt.
- Jedes Produkt trägt eine eigene Seriennummer, die zusammen mit der Prüflast in den Korpus eingestanzt ist. Die Seriennummer ist außerdem im Prüfnachweis vermerkt, der dem Wartungs- und Garantieheft beiliegt.
- Baugruppe für Anschlagketten des Typs IP-5000 optional erhältlich (siehe Seite 420). Ermöglicht einfache Verbindung zwischen Klemme und Lasthaken.
- Minimale Tragfähigkeit von 10 % der maximalen Tragfähigkeit.
- Ersatzteile für Wartung sind erhältlich.
- Hergestellt in einem nach ISO 9001 zertifizierten Werk.
- Alle Größen sind mit **RFID** ausgestattet.

IPVUZ

Die Trägerklemmen IPVZ / IPVUZ werden für das vertikale Heben und Transportieren von Winkeleisen und anderen Lasten verwendet, die nur eine kleine Angriffsfläche für die Klemme besitzen (Ausführung „U“ mit Universalhebeöse).

Diese Klemmenserie kann entsprechend den Anwendungsanforderungen für das vertikale und horizontale Transportieren und Stapeln unterschiedlicher Arten von Bauelementen, wie H-Träger, Winkel usw., verwendet werden.

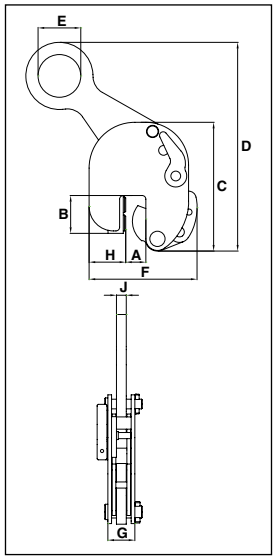

Modell IPBKZ

Modell	Maximale Tragfähigkeit (t)*	IPBKZ Artikel-Nr.	Gewicht pro Einheit (kg)	Abmessungen (mm)								
				Maulweite A	B	C	D	E	F	G	H	J
IPBKZ	.75	2705780	3.5	5 - 15	43	132	192	45	113	47	38	10
IPBKZ	1.5	2705781	7.0	5 - 25	62	210	300	70	163	61	50	16
IPBKZ	3.75	2705782	15.5	5 - 28	75	260	415	100	202	78	52	20

* Sicherheitsfaktor auf Basis von EN 13155 und ASME B30.20.

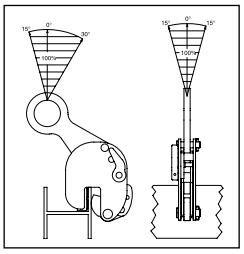

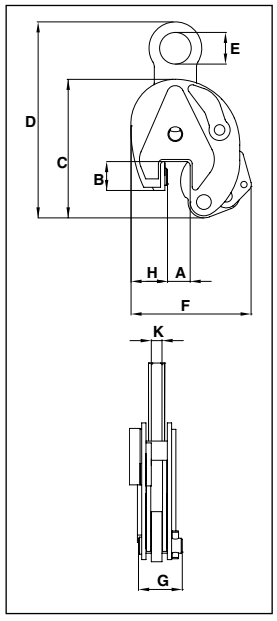

Modell IPVUZ: Universalhebeöse
Modell IPVZ: Feststehende Hebeöse

Modell	Maximale Tragfähigkeit (t)*	Artikel-Nr.	Gewicht pro Einheit (kg)	Abmessungen (mm)								
				Maulweite A	B	C	D	E	F	G	H	K
IPVUZ	0.75	2705146	2.3	0 - 15	26	128	238	30	128	41	37	10
IPVUZ	1.5	2705147	8.9	0 - 20	60	200	378	70	200	61	72	16
Feststehende Hebeöse												
IPVZ	0.75	2705096	2.1	0 - 15	26	128	207	30	115	41	30	10
IPVZ	1.5	2705097	6.2	0 - 20	60	200	339	70	180	52	50	16

* Sicherheitsfaktor auf Basis von EN 13155 und ASME B30.20.

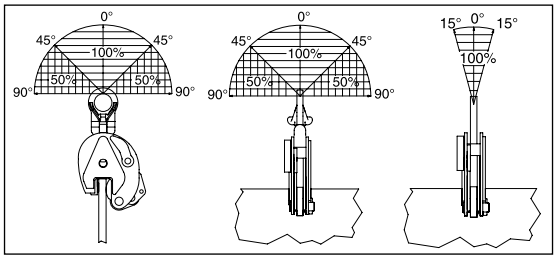

Copyright © 2014 • The Crosby Group LLC • Alle Rechte vorbehalten

Trägerklemmen

IPBHZ

Die Trägerklemme IPBHZ eignet sich für das horizontale Anheben und Transportieren von Stahlträgern. Eine Nut im Unterteil ermöglicht die Verwendung der Klemmen sowohl am Trägerende als auch am Flansch. Diese Klemmenserie kann entsprechend den Anwendungsanforderungen für das vertikale und horizontale Bewegen, Transportieren und Stapeln unterschiedlicher Arten von Bauelementen, wie Doppel-T-Träger, H-Träger, Winkel usw., verwendet werden.

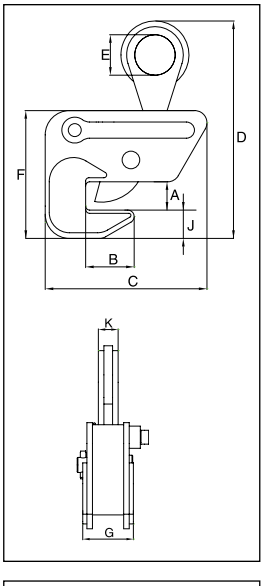

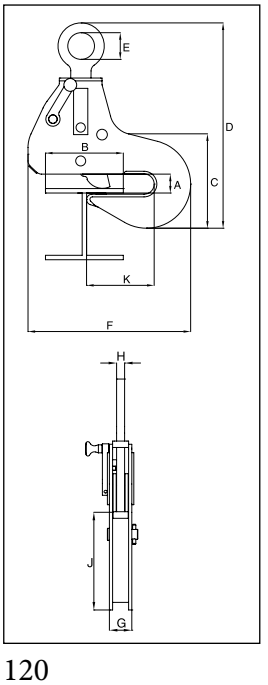

Zum Heben und Transportieren von Stahlträgern

- Lieferbar mit Tragfähigkeiten von 0,75 bis 12 Tonnen.
- Zahlreiche Maulweiten lieferbar: 0 bis 50mm.
- Hohe Festigkeit und kompakte Abmessungen durch geschweißten Korpus aus legiertem Stahl. Komponenten aus geschmiedetem, legierten Stahl, wo erforderlich.
- Einzeln auf Überlast geprüft mit Zertifizierung. Die Prüflast beträgt 200 % der maximalen Tragfähigkeit.
- Firmenname (CrosbyIP), Logo, Tragfähigkeit und Maulweite im Korpus eingestanzt.
- Jedes Produkt trägt eine eigene Seriennummer, die zusammen mit der Prüflast in den Korpus eingestanzt ist. Die Seriennummer ist außerdem im Prüfnachweis vermerkt, der dem Wartungs- und Garantieheft beiliegt.
- Ersatzteile für Wartung sind erhältlich.
- Hergestellt in einem nach ISO 9001 zertifizierten Werk.
- Alle Größen sind mit **RFID** ausgestattet.

IPBSNZ

Die Trägerklemme IPBSNZ eignet sich für das Heben, Transportieren und Stapeln. Die exzentrische Hebeöse ermöglicht das gerade Anheben von I-Trägern. Auch geeignet für das Anheben von vorgefertigten Teilen und Schiffsteile. Diese Klemmenserie kann entsprechend den Anwendungsanforderungen für das vertikale und horizontale Transportieren und Stapeln unterschiedlicher Arten von Bauelementen, wie Doppel-T-Träger usw., verwendet werden.

Modell IPBHZ

Modell	Maximale Tragfähigkeit (t)*	IPBHZ Artikel-Nr.	Gewicht pro Einheit (kg)	Abmessungen (mm)								
				Maulweite A	B	C	D	E	F	G	J	K
IPBHZ	.75	2705461	3.0	0 - 25	40	148	220	50	130	69	33	22
IPBHZ	1.5	2705462	6.0	0 - 25	60	200	255	50	153	73	35	28
IPBHZ	3	2705463	10.5	0 - 40	80	227	325	70	188	112	38	32
IPBHZ	4.5	2705464	25.0	0 - 40	112	284	413	70	251	116	80	40
IPBHZ	12	2705467	42.0	0 - 40	125	466	490	90	317	90	90	47

* Sicherheitsfaktor auf Basis von EN 13155 und ASME B30.20.

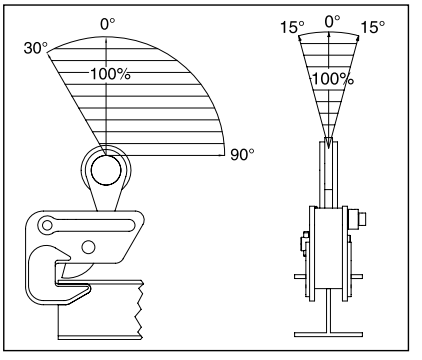

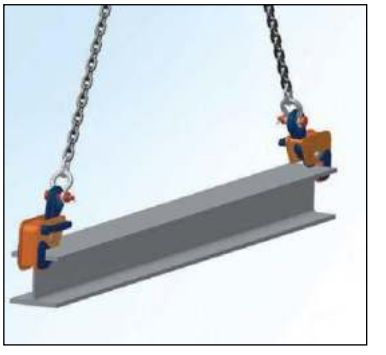

Modell IPBSNZ

Modell	Maximale Tragfähigkeit (t)*	IPBHZ Artikel-Nr.	Gewicht pro Einheit (kg)	Abmessungen (mm)									
				Maulweite A	B	C	D	E	F	G	H	J	K
IBPSNZ	1.5	2705925	14.0	0 - 32	100 - 270	304	480	70	319	47	16	165	148
IPBSNZ	3	2705926	22.0	0 - 40	100 - 330	352	494	75	408	56	20	207	182
IPBSNZ	4.5	2705927	30.5	0 - 50	100 - 360	420	630	75	457	56	20	250	188

* Sicherheitsfaktor auf Basis von EN 13155 und ASME B30.20.

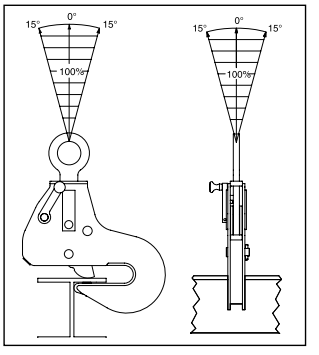

Copyright © 2014 • The Crosby Group LLC • Alle Rechte vorbehalten

Trägerklemmen

IPTK

Die Trägerklemme der Serie IPTK eignet sich als provisorische Anschlagöse für einen Träger.

Zum Transport von Stahlträgern und zur Befestigung von Anschlagösen

- Erhältlich mit Tragfähigkeiten von 2 bis 25 Tonnen
- Zahlreiche Maulweiten lieferbar: 75 bis 1020 mm.
- Hohe Festigkeit und kompakte Abmessungen durch geschweißten Korpus aus legiertem Stahl. Komponenten aus geschmiedetem, legiertem Stahl, wo erforderlich
- Individuell prüfbelastet mit 200 % der Tragfähigkeit, Prüfnachweis anbei.
- Firmenname (CrosbyIP), Logo, Tragfähigkeit und Maulweite im Korpus eingestanzt
- Jedes Stück trägt eine eigene Seriennummer, die zusammen mit der Prüflast in den Korpus eingestanzt ist. Die Seriennummer ist außerdem im Prüfnachweis vermerkt, der dem Wartungs- und Garantieheft beiliegt.
- Ersatzteile einzeln lieferbar
- Hergestellt in einem nach ISO 9001 zertifizierten Werk
- Alle Größen **MIT RFID AUSGESTATTET**.

Modell IPTK: Mit Huböse
Modell IPTKW: Ohne Huböse
Modell IPTKU: Mit Gelenkhuböse

Modell	Maximale Tragfähigkeit (t)*	Artikel-Nr.	Gewicht pro Einheit (kg)	Abmessungen (mm)							
				Maulweite A	C	D	E	F	H	J	K
IPTK	2	2700996	6,0	75 - 190	A + 80	125	75	-	25	-	20
IPTK	3	2700997	6,5	75 - 190	A + 80	125	75	-	25	-	20
IPTK	4	2700998	8,5	150 - 280	A + 100	125	75	-	35	-	20
IPTK	5	2700994	11,0	120 - 350	A + 195	125	75	-	40	-	20
IPTK	10	2700970	31,0	300 - 500	A + 300	171	74	-	40	-	30
IPTK	25	2702999	225	450 - 1020	A + 220	500	125	-	76	-	45
Ohne Huböse											
IPTKW	2	2700966	4,0	75 - 190	A + 80	125	-	28	25	-	-
IPTKW	3	2700967	4,5	75 - 190	A + 80	125	-	28	25	-	-
IPTKW	4	2700968	6,3	150 - 280	A + 100	125	-	33	35	-	-
IPTKW	5	2700969	8,8	120 - 350	A + 195	125	-	33	40	-	-
Mit verbesserter Gelenkhuböse											
IPTKU	2	2707996	5,8	75 - 190	A + 100	121	76	-	22	99	19
IPTKU	3	2707997	6,5	75 - 190	A + 100	121	89	-	22	122	22
IPTKU	4	2707998	9,9	120 - 280	A + 150	140	89	-	40	122	22
IPTKU	5	2707994	12,0	120 - 350	A + 175	140	89	-	40	122	22
IPTKU	10	2707970	38,0	200 - 460	A + 300	200	105	-	60	152	26
Mit optionaler Doppelverriegelung											
IPTKU/D	2	2709996	5,8	75 - 190	A + 100	165	89	-	22	99	19
IPTKU/D	3	2709993	6,5	75 - 190	A + 100	165	89	-	22	122	22
IPTKU/D	4	2709995	9,9	120 - 280	A + 150	185	89	-	40	122	22
IPTKU/D	5	2709994	12,0	120 - 350	A + 175	185	89	-	40	122	22
IPTKU/D	10	2709970	38,0	200 - 460	A + 300	250	105	-	60	152	26

* Sicherheitsfaktor auf Basis von EN 13155 und ASME B30.20

IPTKW

Die Trägerklemme der Serie IPTKW eignet sich als provisorische Anschlagöse für einen Träger.

IPTKU

Diese Trägerklemme der Serie IPTKU verfügt über eine verbesserte Gelenkhuböse zur Vergrößerung des Ladewinkels sowie über eine neuartige Doppelverriegelung.

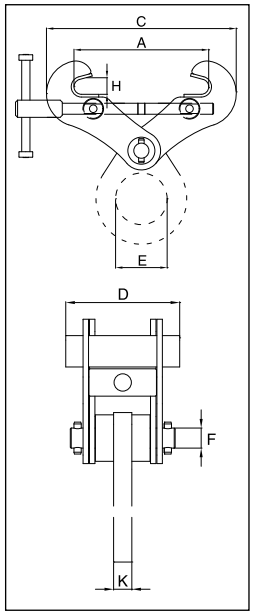

IPTK

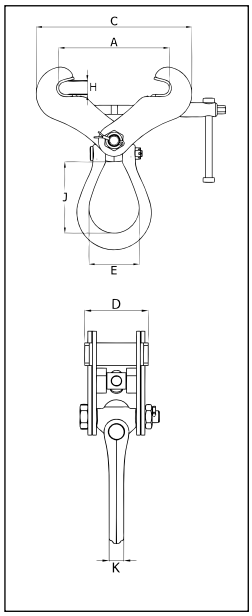

IPTKU

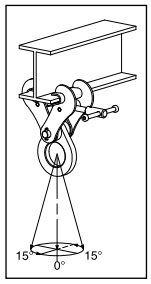

IPTKW

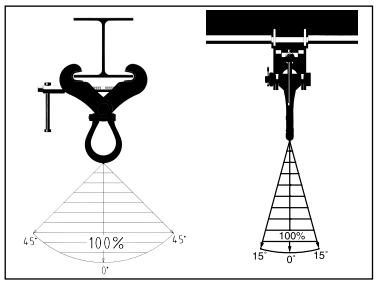

IPTKU

Copyright © 2014 • The Crosby Group LLC • Alle Rechte vorbehalten

Trägerklemmen

IPSTARTEC11

Die Trägerklemme IPSTARTEC11 wurde gezielt für das Anheben mit dem Korpus in senkrechter Position, das kontrollierte Kippen sowie Transportieren und Stapeln von H- und I-Profilen entwickelt. Durch entsprechende Positionierung der Kettenführung kann einfach zwischen Hebe- und den Kippbetrieb hin- und hergeschaltet werden, wodurch sich der Schwerpunkt verschiebt.

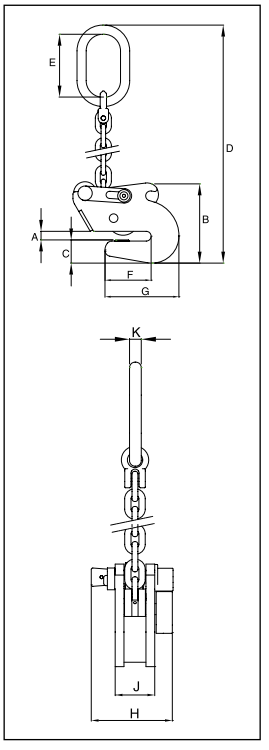

Zum Heben und Transportieren von Stahlträgern

- Lieferbar mit Tragfähigkeiten von 1,5 und 2,5 Tonnen.
- Verfügbare Maulweiten: 6 bis 20mm.
- Hohe Festigkeit und kompakte Abmessungen durch geschweißten Korpus aus legiertem Stahl. Komponenten aus geschmiedetem, legierten Stahl, wo erforderlich.
- Einzeln auf Überlast geprüft mit Zertifizierung. Die Prüflast beträgt 200 % der maximalen Tragfähigkeit.
- Firmenname (CrosbyIP), Logo, Tragfähigkeit und Maulweite im Korpus eingestanzt.
- Jedes Produkt trägt eine eigene Seriennummer, die zusammen mit der Prüflast in den Korpus eingestanzt ist. Die Seriennummer ist außerdem im Prüfnachweis vermerkt, der dem Wartungs- und Garantieheft beiliegt.
- Ersatzteile für Wartung sind erhältlich.
- Hergestellt in einem nach ISO 9001 zertifizierten Werk.
- Alle Größen sind mit **RFID** ausgestattet.

Modell IPSTARTEC11

Modell	Maximale Tragfähigkeit (t)*	IPSTARTEC11 Artikel-Nr.	Gewicht pro Einheit (kg)	Abmessungen (mm)									
				Maulweite A	B	C	D	E	F	G	H	J	K
IPSTARTEC11	1.5	2701812	6.6	6 - 12	140	39	575	110	81	129	54	126	16
IPSTARTEC11	2.5	2701822	14.5	6 - 20	210	55	725	135	115	182	74	140	18

* Sicherheitsfaktor auf Basis von EN 13155 und ASME B30.20.

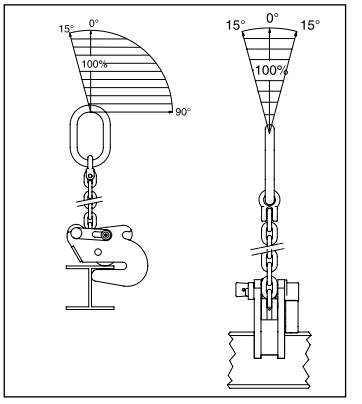

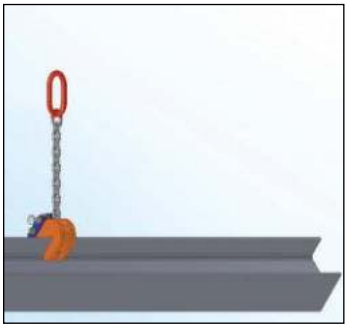

Copyright © 2014 • The Crosby Group LLC • Alle Rechte vorbehalten

Fassklemmen

IPDV

Die IPDV-Fassklemme wurde zum Heben und Transportieren in vertikaler Lage entwickelt. Fässer können beim Heben und Transportieren mit nur einer Klemme in aufrechter Position gehalten werden.

Geeignet zum Heben, Bewegen und Transportieren von Fässern mit Stahldeckel und einem Inhalt von 190 bis 208 Litern.

- Tragfähigkeit 0,5 t
- Verfügbare Maulweiten: IPDV – 300 mm IPVK – 17 mm
- Hohe Festigkeit und kompakte Abmessungen durch geschweißten Korpus aus legiertem Stahl. Komponenten aus geschmiedetem, legiertem Stahl, wo erforderlich
- Individuell prüfbelastet mit 200 % der Tragfähigkeit, Prüfnachweis anbei.
- Firmenname (CrosbyIP), Logo, Tragfähigkeit und Maulweite im Korpus eingestanzt
- Jedes Stück trägt eine eigene Seriennummer, die zusammen mit der Prüflast in den Korpus eingestanzt ist. Die Seriennummer ist außerdem im Prüfnachweis vermerkt, der dem Wartungs- und Garantieheft beiliegt.
- Ersatzteile einzeln lieferbar
- Hergestellt in einem nach ISO 9001 zertifizierten Werk
- IPDV ist **MIT RFID AUSGESTATTET**.

IPVK

Die IPVK-Fassklemme wurde zum Heben und Transportieren in vertikaler Lage entwickelt. Automatische Verriegelung am Fass, Verwendung einzeln oder paarweise

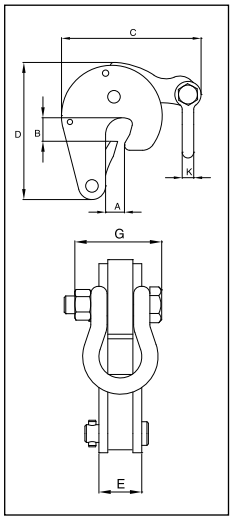

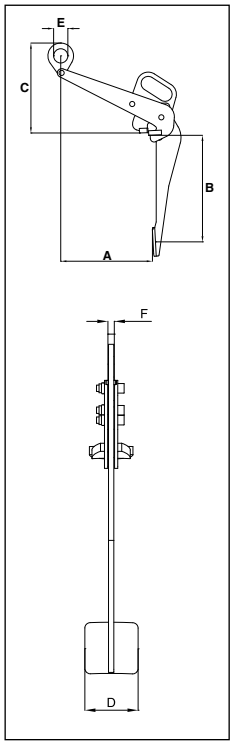

Modell IPDV

Modell	Maximale Tragfähigkeit (t)*	IPDV Artikel-Nr.	Gewicht pro Einheit (kg)	Abmessungen (mm)					
				Maulweite A	B	C	D	E	F
IPDV	0,5	2700118	7,1	300	375	290	150	50	12

* Sicherheitsfaktor auf Basis von EN 13155 und ASME B30.20

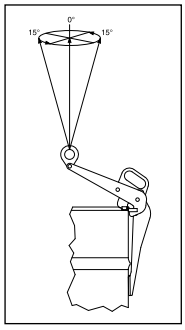

Modell IPVK

Modell	Maximale Tragfähigkeit (t)*	IPVK Artikel-Nr.	Gewicht pro Einheit (kg)	Abmessungen (mm)						
				Maulweite A	B	C	D	E	G	K
IPVK	0,5	2700116	1,6	17	26	26	132	29	51	11

* Sicherheitsfaktor auf Basis von EN 13155 und ASME B30.20

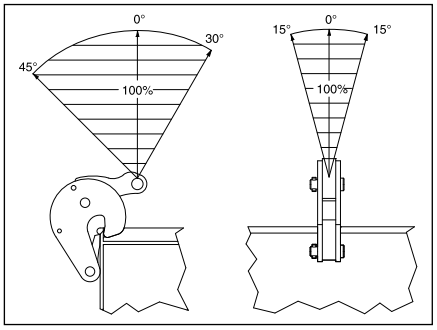

Copyright © 2014 • The Crosby Group LLC • Alle Rechte vorbehalten

Vertikale Klemmen

IPCC

Modell IPCC eignet sich für das vertikale Heben und Transportieren von Betonrohrabschnitten und Schächten Sehr einfaches Anbringen und Entfernen der Klemme durch eingebaute Tragegriffe. Wird normalerweise in Verbindung mit 7-mm-Kette verwendet (nicht im Lieferumfang). Diese Klemmen müssen mindestens paarweise eingesetzt werden.

Für das Heben und Transportieren von "Betonrohrabschnitten und Schächten

- Lieferbar mit einer Tragfähigkeit von 1 Tonne.
- Verfügbare Maulweite: 40 bis 140mm.
- Hohe Festigkeit und kompakte Abmessungen durch geschweißten Korpus aus legiertem Stahl. Komponenten aus geschmiedetem, legierten Stahl, wo erforderlich.
- Einzeln auf Überlast geprüft mit Zertifizierung. Die Prüflast beträgt 200 % der maximalen Tragfähigkeit.
- Firmenname (CrosbyIP), Logo, Tragfähigkeit und Maulweite im Korpus eingestanzt.
- Jedes Produkt trägt eine eigene Seriennummer, die zusammen mit der Prüflast in den Korpus eingestanzt ist. Die Seriennummer ist außerdem im Prüfnachweis vermerkt, der dem Wartungs- und Garantieheft beiliegt.
- Wartungs- und Ersatzteile sind erhältlich.
- Hergestellt in einem nach ISO 9001 zertifizierten Werk.
- Alle Größen sind mit **RFID** ausgestattet.

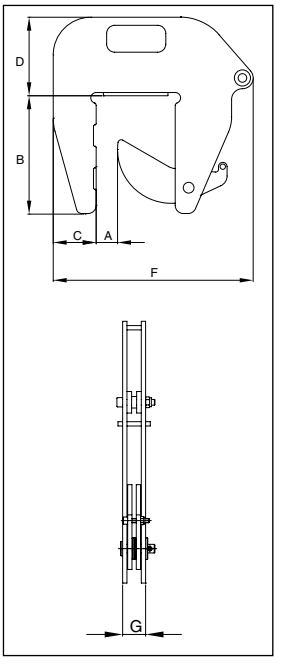

Modell IPCC

Modell	IPCC Artikel-Nr.	Maximale Tragfähigkeit pro Paar (t)*	Gewicht pro Einheit (kg)	Abmessungen (mm)									
				Maulweite A	B	C	D	E	F	G	H	J	K
IPCC	2700037	1,0	9.2	40-140	225	80	146	-	372	37	-	-	-

* Sicherheitsfaktor auf Basis von EN 13155 und ASME B30.20.

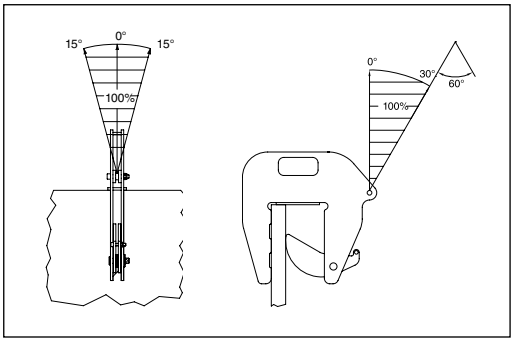

Copyright © 2014 • The Crosby Group LLC • Alle Rechte vorbehalten

Schiffbauklemmen: Wulstprofile

IPBUZ

Die Schiffbauklemmen des Typs IPBUZ eignen sich für das senkrechte Heben, Transportieren und Positionieren von Wulstprofilen zum Schiffsrumpf. Diese Klemmen verfügen über eine Verriegelung in geöffneter und geschlossener Stellung, die für höchste Zuverlässigkeit sorgt. Sie eignen sich ausschließlich für Wulstprofile (nicht für Platten).

Für das senkrechte Heben, Transportieren und Positionieren von Wulstprofilen zum Schiffsrumpf

- Lieferbar mit Tragfähigkeiten von 0,75 bis 3,75 Tonnen.
- Verfügbare Maulweiten: HP 120 mm bis HP 430 mm.
- Hohe Festigkeit und kompakte Abmessungen durch geschweißten Korpus aus legiertem Stahl. Komponenten aus geschmiedetem, legierten Stahl, wo erforderlich.
- Einzeln auf Überlast geprüft mit Zertifizierung. Die Prüflast beträgt 200 % der maximalen Tragfähigkeit.
- Firmenname (CrosbyIP), Logo, Tragfähigkeit und Maulweite im Korpus eingestanzt.
- Jedes Produkt trägt eine eigene Seriennummer, die zusammen mit der Prüflast in den Korpus eingestanzt ist. Die Seriennummer ist außerdem im Prüfnachweis vermerkt, der dem Wartungs- und Garantieheft beiliegt.
- Baugruppe für Anschlagketten des Typs IP-5000 optional erhältlich (siehe Seite 420). Ermöglicht einfache Verbindung zwischen Klemme und Lasthaken.
- Ersatzteile für Wartung sind erhältlich.
- Hergestellt in einem nach ISO 9001 zertifizierten Werk.
- Alle Größen sind mit **RFID** ausgestattet.

Modell IPBUUZ: mit Universalhebeöse
Modell IPBUZ: mit feststehender Hebeöse

Modell	Maximale Tragfähigkeit (t)*	Artikel-Nr.	Gewicht pro Einheit (kg)	Abmessungen (mm)								
				Maulweite A	B	C	D	E	F	G	H	K
IPBUUZ	.75	2705601	8.5	HP 120-200	85	226	390	70	210	61	70	16
Mit feststehender Hebeöse												
IPBUZ	.75	2705600	7.0	HP 120-200	85	226	390	70	210	61	70	16
IPBUZ	1.5	2705701	15.0	HP 220-430	196	397	568	70	256	69	48	16
IPBUZ	3.75	2705702	28.5	HP 220-430	238	438	565	80	355	64	100	20

* Sicherheitsfaktor auf Basis von EN 13155 und ASME B30.20.

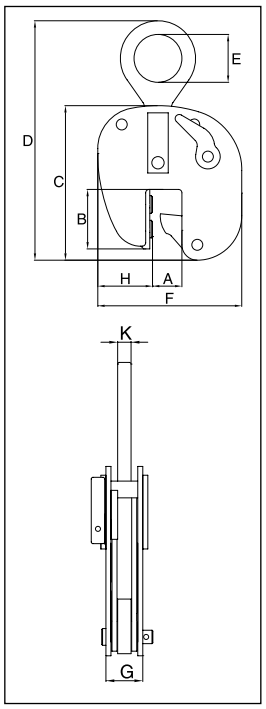

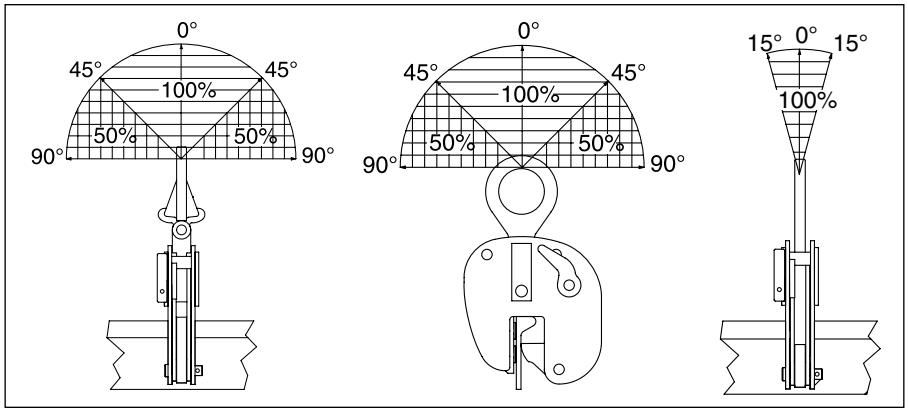

Copyright © 2014 • The Crosby Group LLC • Alle Rechte vorbehalten

Schiffbauklemmen: Schiffsteile

IPSBUUZ

Die Schiffbauklemmen IPSBU(U)Z eignen sich für das Heben, Transporten und Positionieren kompletter Schiffsteile. Diese Klemmen verfügen über eine Verriegelung in geöffneter und geschlossener Stellung, die für höchste Zuverlässigkeit sorgt. Sie eignen sich ausschließlich für Wulstprofile. **(nicht für Platten).**

Für das Anheben, Transportieren und Positionieren kompletter Schiffsteile

- Lieferbar mit Tragfähigkeiten von 4,5 bis 22,50 Tonnen.
- Zahlreiche Maulweiten lieferbar: HP 100mm bis HP 430 mm.
- Hohe Festigkeit und kompakte Abmessungen durch geschweißten Korpus aus legiertem Stahl. Komponenten aus geschmiedetem, legierten Stahl, wo erforderlich.
- Einzeln auf Überlast geprüft mit Zertifizierung. Die Prüflast beträgt 200 % der maximalen Tragfähigkeit.
- Firmenname (CrosbyIP), Logo, Tragfähigkeit und Maulweite im Korpus eingestanzt.
- Jedes Produkt trägt eine eigene Seriennummer, die zusammen mit der Prüflast in den Korpus eingestanzt ist. Die Seriennummer ist außerdem im Prüfnachweis vermerkt, der dem Wartungs- und Garantieheft beiliegt.
- Baugruppe für Anschlagketten des Typs IP-5000 optional erhältlich (siehe Seite 420). Ermöglicht einfache Verbindung zwischen Klemme und Lasthaken.
- Ersatzteile für Wartung sind erhältlich.
- Hergestellt in einem nach ISO 9001 zertifizierten Werk.
- Alle Größen sind mit **RFID** ausgestattet.

Modell IPSBUUZ und IPSBUSUZ: mit Universalhebeöse
Modell IPSBUZ und IPSBUSZ: mit feststehender Hebeöse

Modell	Maximale Tragfähigkeit (t)*	Artikel-Nr.	Gewicht pro Einheit (kg)	Abmessungen (mm)									
				Maulweite A	B	C	D	E	F	G	H	J	K
IPSBUUZ	4.5	2705771	15.5	HP 100-160	107	252	450	75	206	96	82	36	20
IPSBUSUZ	4.5	2705772	38.0	HP 180-430	227	428	635	75	377	95	128	-	20
IPSBUUZ	9	2705773	43.0	HP 100-160	105	274	491	80	248	123	104	44	20
IPSBUSUZ	9	2705774	59.0	HP 180-430	227	478	718	80	425	118	155	44	25
Mit feststehender Hebeöse													
IPSBUZ	4.5	2705721	13.5	HP 100-160	107	252	382	75	206	96	82	-	20
IPSBUSZ	4.5	2705722	35.8	HP 180-430	227	428	592	75	377	95	128	-	20
IPSBUZ	9	2705723	23.0	HP 100-160	105	274	461	80	248	123	104	-	30
IPSBUSZ	9	2705724	68.0	HP 180-430	227	478	672	80	425	118	155	45	25
IPSBUSZ	15	2705728	64.0	HP 180-430	226	485	690	88	401	100	135	49	25
IPSBUSZ	22.5	2705730	100	HP 180-430	224	543	740	90	470	116	185	-	30

* Sicherheitsfaktor auf Basis von EN 13155 und ASME B30.20.

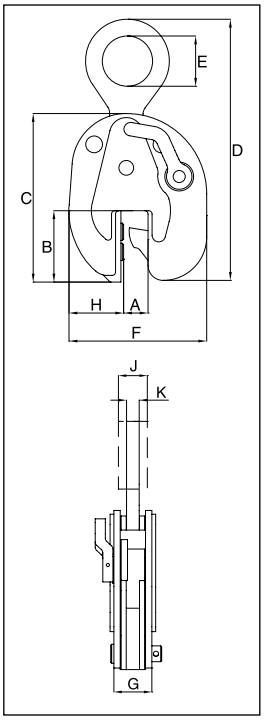

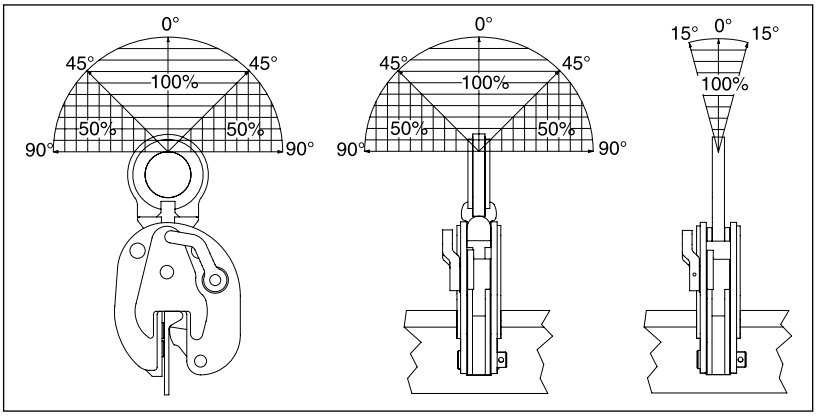

Copyright © 2014 • The Crosby Group LLC • Alle Rechte vorbehalten

Schiffbauklemmen: Wulstprofile

IPBTO10

Die Schiffbauklemme IPBTO/10 eignet sich als provisorische Anschlagöse in Bereichen, die mit HP-Profilen (Wulstprofilen) verstärkt wurden, z. B. Maschinenräume und Schiffsteile. Diese Klemme verfügt über eine Schraubspindel für die einfache Anbringung. Bei Anhängen einer Last wird die Klemme automatisch fixiert.

Zur Verwendung als provisorische Anschlagöse in Bereichen, die mit HP-Profilen (Wulstprofilen) verstärkt wurden, z. B. Maschinenräume und Schiffsteile.

- Lieferbar mit Tragfähigkeiten von 1,5 bis 6 Tonnen.
- Zahlreiche Maulweiten lieferbar: HP 160mm bis HP 430 mm.
- Hohe Festigkeit und kompakte Abmessungen durch geschweißten Korpus aus legiertem Stahl. Komponenten aus geschmiedetem, legierten Stahl, wo erforderlich.
- Einzeln auf Überlast geprüft mit Zertifizierung. Die Prüflast beträgt 200 % der maximalen Tragfähigkeit.
- Firmenname (CrosbyIP), Logo, Tragfähigkeit und Maulweite im Korpus eingestanzt.
- Jedes Produkt trägt eine eigene Seriennummer, die zusammen mit der Prüflast in den Korpus eingestanzt ist. Die Seriennummer ist außerdem im Prüfnachweis vermerkt, der dem Wartungs- und Garantieheft beiliegt.
- Ersatzteile für Wartung sind erhältlich.
- Hergestellt in einem nach ISO 9001 zertifizierten Werk.

Model IPBTO10

Modell	Maximale Tragfähigkeit (t)*	IPBTO10 Artikel-Nr.	Gewicht pro Einheit (kg)	Abmessungen (mm)					
				Maulweite A	B	C	D	E	F
IPBTO10	1.5	2700980	4.3	HP 160-240	137	188-209	129-150	68	81
IPBTO10	3	2700986	6.0	HP 240-320	137	188-217	145-174	68	78
IPBTO10	6	2700991	13.0	HP 300-430	185	255-297	195-236	98	102

* Sicherheitsfaktor auf Basis von EN 13155 und ASME B30.20.

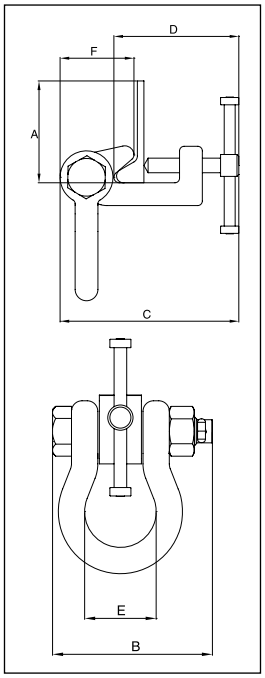

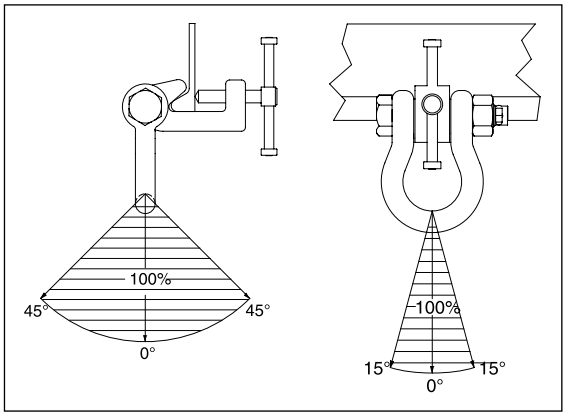

Copyright © 2014 • The Crosby Group LLC • Alle Rechte vorbehalten

CrosbyIP® -Klemmen – Sonstiges

IPSC

Die IPSC-Schraubklemme eignet sich für das Positionieren, Ziehen und Wenden von Platten oder Bauteilen.

Geeignet für das Positionieren und Wenden von Stahlplatten und -abschnitten. Darf nicht als Hebeklemme verwendet werden

- Lieferbar mit Tragfähigkeiten von 1,5 und 3 Tonnen.
- Verfügbare Maulweiten: 0 bis 50mm.
- Geeignet für Stahl mit einer Oberflächenhärte von bis zu 30 HRC.
- Hohe Festigkeit und kompakte Abmessungen durch geschmiedeten Korpus aus legiertem Stahl. Komponenten aus geschmiedetem, legierten Stahl, wo erforderlich.
- Einzeln auf Überlast geprüft mit Zertifizierung. Die Prüflast beträgt 200 % der maximalen Tragfähigkeit.
- Firmenname (CrosbyIP), Logo, Tragfähigkeit und Maulweite im Korpus eingestanzt.
- Jedes Produkt trägt eine eigene Seriennummer, die zusammen mit der Prüflast in den Korpus eingestanzt ist. Die Seriennummer ist außerdem im Prüfnachweis vermerkt, der dem Wartungs- und Garantieheft beiliegt.
- Ersatzteile für Wartung sind erhältlich.
- Hergestellt in einem nach ISO 9001 zertifizierten Werk

Modell IPSC

Modell	Maximale Tragfähigkeit (t)*	IPSC Artikel-Nr.	Gewicht pro Einheit (kg)	Abmessungen (mm)									
				Maulweite A	B	C	D	E	F	G	H	J	K
IPSC	1.5	2701640	4.0	0 - 32	91	143	229	45	154	46	52	16	52
IPSC	3	2701641	6.0	0 - 50	105	165	265	50	190	54	59	19	60

* Sicherheitsfaktor auf Basis von EN 13155 und ASME B30.20.

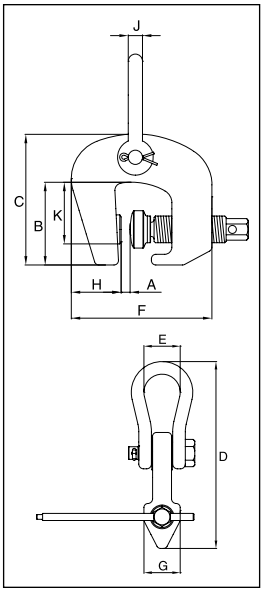

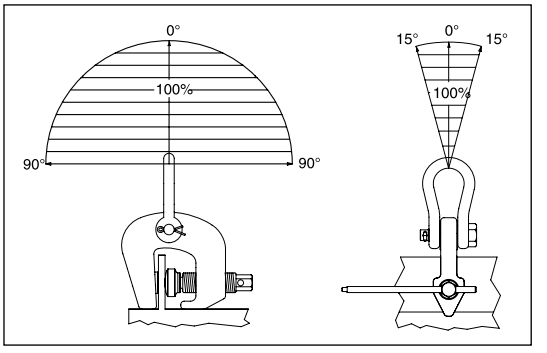

IP5000

Die Baugruppe für Anschlagketten IP5000 wurde für den Einsatz als Verbindungsglied zwischen Klemme und Kranhaken konzipiert.

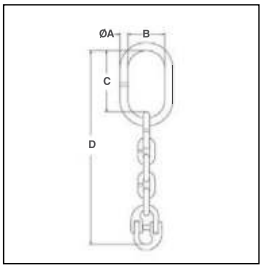

Für die einfache Anbringung ausgewählter CrosbyIP® -Klemmen am Kranhaken.

- Lieferbar in drei Größen für IP10 und IPU10 mit Tragfähigkeiten von 0,5 bis 12 Tonnen.
- Baugruppe besteht aus geschweißtem Aufhängeglied aus legiertem Stahl, Kette der Güte 8 und
- Lok-A-Loy A-1337 zur Befestigung an der Klemmenhebeöse.
- Einzeln auf Überlast geprüft mit Zertifizierung. Die Prüflast beträgt 250 % der maximalen Tragfähigkeit der Kette Güte 8.
- Firmenname oder Logo und Rahmennummer sind auf dem Glied eingestanzt.
- Verriegelungssystem sorgt für einfache Montage – kein Spezialwerkzeuge erforderlich.
- Ausführung rot lackiert.
- Hergestellt in einem nach ISO 9001 zertifizierten Werk.

HINWEIS: Darf nicht als Anschlagkette verwendet werden.

Modell IP5000

Rahmengröße	Kettengröße (mm)	Kettengröße (Zoll)	Crosby® Klemmengrößen IP10 und IPU10 (t)*	IP5000 Artikel-Nr.	Gewicht pro Einheit (kg)	Abmessungen (mm) A	B	C	D
1	8	5/16	0.5 - 1	2701695	.95	13.0	59.9	100	315
2	13	1/2	2 - 4.5	2701704	3.4	22.1	89.9	144	484
3	22	7/8	6 - 12	2701713	14.7	36.1	140	234	820

* Die Tragfähigkeit der Baugruppe hängt von der maximalen Tragfähigkeit der ausgewählten Klemme ab. Die Bruchlast beträgt 500 % der maximalen Tragfähigkeit.

Copyright © 2014 • The Crosby Group LLC • Alle Rechte vorbehalten

CrosbyIP® Klemmen – Divers

IPU10/A

Modell IPU10/A rastet automatisch am Material ein, sobald die Klemme an der Platte positioniert wird. Die Sicherheitsverriegelung bleibt beim Schließen der Klemme in Position und schließt somit Gefahrensituationen aus. Die Klemme IPU10/A lässt sich problemlos an schwer erreichbaren Stellen anbringen.

Für den vertikalen Transport von Platten

- Lieferbar mit Tragfähigkeiten von 1 und 2 Tonnen.
- Verfügbare Maulweiten: 0 bis 35 mm.
- Hohe Festigkeit und kompakte Abmessungen durch geschweißten Korpus aus legiertem Stahl. Komponenten aus geschmiedetem, legierten Stahl, wo erforderlich.
- Einzeln auf Überlast geprüft mit Zertifizierung. Die Prüflast beträgt 200 % der maximalen Tragfähigkeit.
- Firmenname (CrosbyIP), Logo, Tragfähigkeit und Maulweite im Korpus eingestanzt.
- Jedes Produkt trägt eine eigene Seriennummer, die zusammen mit der Prüflast in den Korpus eingestanzt ist. Die Seriennummer ist außerdem im Prüfnachweis vermerkt, der dem Wartungs- und Garantieheft beiliegt.
- Drehbereich von vollen 180° zum Wenden, Kippen, Transportieren und Bewegen von Material.
- Die Sicherheitsverriegelung lässt sich in geöffneter und in geschlossener Stellung arretieren.
- Mit Hebel zum Vorspannen und Entriegeln von Material.
- Baugruppe für Anschlagketten des Typs IP-5000 optional erhältlich (siehe Seite 420). Ermöglicht einfache Verbindung zwischen Klemme und Lasthaken.
- Minimale Tragfähigkeit von 10 % der maximalen Tragfähigkeit.
- Ersatzteile für Wartung sind erhältlich.
- Hergestellt in einem nach ISO 9001 zertifizierten Werk.
- Alle Größen sind mit **RFID** ausgestattet.

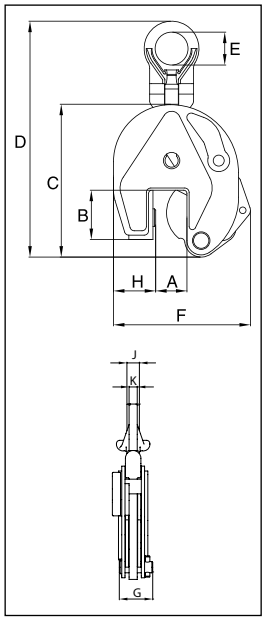

Modell IPU10/A

Modell	Maximale Tragfähigkeit (t)*	IPU10/A Artikel-Nr.	Gewicht pro Einheit (kg)	Abmessungen (mm)								
				Maulweite A	B	C	D	E	F	G	H	K
IPU10/A	1	2701628	2.3	0 - 20	45	138	238	40	128	41	37	11
IPU10/A	2	2701629	8.9	0 - 35	78	201	378	70	200	61	72	16

* Sicherheitsfaktor auf Basis von EN 13155 und ASME B30.20.

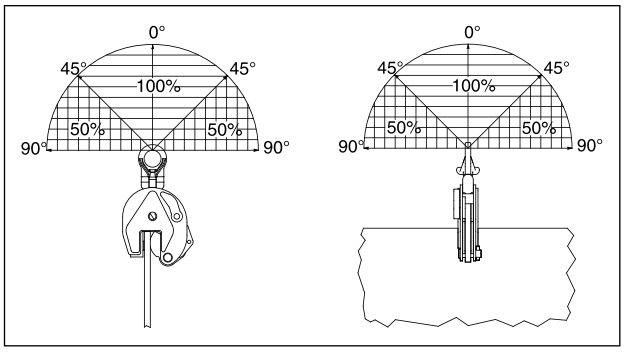

Copyright © 2014 • The Crosby Group LLC • Alle Rechte vorbehalten

Crosby® CLAMP-CO

CLAMPS

Der Maßstab in der Hebetechnik

- Rohrklemmen
- Trägerklemmen
- Greifer für Betonschutzwände
- Granit-/Randsteingreifer

Crosby® Real Life Solutions

Anpassbarer Crosby-Rohrgreifer mit Polster Typ Clamp-Co

Crosby® CLAMP-CO

Der neue anpassbare Crosby-Rohrgreifer des Typs Clamp-Co eignet sich ideal zur Handhabung zylindrischer Objekte. Mit seinen gepolsterten Greifelementen stellt dieser neue Greifer eine hervorragende Methode zur Verbringung von Rohren oder massiven Stangen von 88,9 bis 914 mm dar, vor allem, wenn es darum geht, Beschädigungen der Materialoberfläche zu vermeiden.

- Tragfähigkeiten: 1,200 lbs. to 20,000 lbs. (544 bis. to 9,072 bis.)
- Mit jeder Greifergröße lassen sich Rohre oder Stangen eines bestimmten Durchmesserbereichs handhaben.
- Ein System zur automatischen Indizierung ermöglicht schnelles Greifen und Lösen von Lasten (eine Person, Hände frei).
- Einzeln auf Überlast geprüft mit Zertifizierung. Die Prüflast beträgt 200 % der maximalen Tragfähigkeit.
- Geeignet für Lasten aus unterschiedlichen Materialien, darunter:
  - Gusseisen / Stahl
  - PVC
  - Lackiert
  - Epoxidbeschichtet
- Rote Lackierung
- Ersatzpolster separat erhältlich.
- Verfügt über Crosby-Schäkel als oberen Anschlusspunkt.
- Benutzerdefinierte Maße erhäl tlich.
- Alle Größen sind mit **RFID** ausgestattet.

Merkmale:

Transporthebel zum einfache Ver- und Entriegeln.

Automatisches Indizierungssystem (eine Person, Hände frei).

Austauschbare Polster

Crosby®
www.thecrosbygroup.com

"Wer Crosby kauft, kauft Qualität."

Greifer für Betonschutzwände / Randsteine

CCBG

Die Greifer für Betonschutzwände des Typs Clamp-Co von Crosby stellen eine einfache und effiziente Methode für die Handhabung von Betonschutzwänden dar.

- Freihändiges Arbeiten.
- Konstruktion aus legiertem Stahl.
- Erhältlich mit Polyurethanpolstern oder Maul aus gehärtetem Stahl.
- (Ersatzpolstersätze erhältlich).
- Es werden keine Schlingen, Choker oder Traversen benötigt.
- Einzeln auf Überlast geprüft mit Zertifizierung. Die Prüflast beträgt 200 % der maximalen Tragfähigkeit.
- Ausführung rot lackiert.
- Alle Größen sind mit **RFID** ausgestattet.

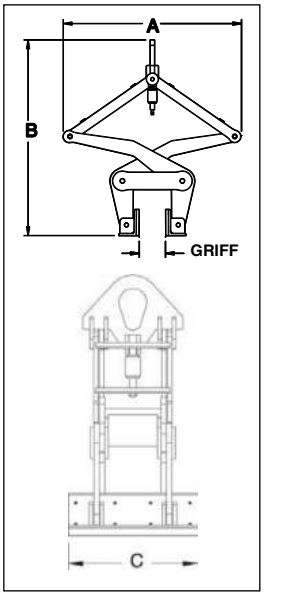

Greifer für Betonschutzwände

Modell nummer	CCBG-150 Artikel-Nr.	Maximale Tragfähigkeit (kg)*	Gewicht pro Einheit (kg)	Griff Breite (mm)	Abmessungen (mm)		
					A	B	C
BG-9000	2734009	4.08	132	152 (min.)	1038	1140	457
				305 (max.)	1117	933	457

* Sicherheitsfaktor auf Basis von EN 13155 und ASME B30.20.

CCGG

Die Randsteingreifer des Typs Clamp-Co von Crosby stellen eine einfache und effiziente Methode für die Handhabung von großen Granitrandsteinen dar.

- Praktische keine manuelle Unterstützung erforderlich.
- Konstruktion aus legiertem Stahl.
- Erhältlich mit Polyurethanpolstern oder Maul aus gehärtetem Stahl.
- (Ersatzpolstersätze erhältlich).
- Es werden keine Schlingen, Choker oder Traversen benötigt.
- Einzeln auf Überlast geprüft mit Zertifizierung. Die Prüflast beträgt 200 % der maximalen Tragfähigkeit.
- Ausführung rot lackiert.
- Alle Größen sind mit **RFID** ausgestattet.

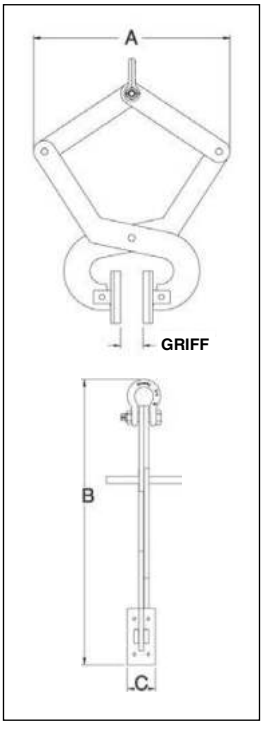

Randsteingreifer

Modell nummer	CCGG-140 Artikel-Nr.	Maximale Tragfähigkeit (kg)*	Gewicht pro Einheit (kg)	Griff Breite (mm)	Abmessungen (mm)		
					A	B	C
CG-1400	2734000	635	16.8	102 (min.)	565	683	254
				178 (max.)	635	514	76.2

* Sicherheitsfaktor auf Basis von EN 13155 und ASME B30.20.

Copyright © 2014 • The Crosby Group LLC • Alle Rechte vorbehalten

Gepolsterte Crosby®-Rohrgreifer Clamp-Co

CCPA

Der neue anpassbare Crosby-Rohrgreifer des Typs Clamp-Co eignet sich ideal zur Handhabung zylindrischer Objekte. Mit seinen gepolsterten Greifelementen stellt dieser Greifer eine hervorragende Methode zur Verbringung von Rohren oder massiven Stangen von 88,9 bis 914 mm dar, vor allem wenn es darum geht, Beschädigungen der Materialoberfläche zu vermeiden.

- Tragfähigkeit: 544 kg bis 9072 kg
- Mit jeder Greifergröße lassen sich Rohre oder Stangen eines bestimmten Durchmesserbereichs handhaben.
- Ein System zur automatischen Indizierung ermöglicht schnelles Greifen und Lösen von Lasten (eine Person, Hände frei).
- Individuell prüfbelastet mit 200 % der Tragfähigkeit, Prüfnachweis anbei.
- Geeignet für Lasten aus unterschiedlichen Materialien, darunter:
  - Gusseisen / Stahl
  - PVC
  - Lackiert
  - Epoxidbeschichtet
- Rote Lackierung
- Ersatzpolster separat erhältlich
- Verfügt über Crosby-Schäkel als oberen Anschlusspunkt.
- Benutzerdefinierte Maße erhältlich
- Alle Größen sind **MIT RFID AUSGESTATTET**.

Gepolsterter Rohrgreifer

Modellnr.	CCPA Artikel-Nr.	Maximale Trag-fähigkeit* (kg)	Einzel-gewicht (kg)	Griffbreite	Abmessungen (mm) A	B	C	D	E	F
PA-5	2736000	544	10,4	Komplett geöffnet	343	254	457	165	33,3	12,7
				Kleinstes Rohr 90 mm	686	229	203			
				Größtes Rohr 140 mm	584	229	375			
PA-8	2736009	907	34,0	Komplett geöffnet	597	394	705	254	42,9	16,0
				Kleinstes Rohr 141 mm	1029	368	356			
				Größtes Rohr 224 mm	864	375	610			
PA-14	2736018	2041	104	Komplett geöffnet	730	610	724	394	38,1	25,4
				Kleinstes Rohr 224 mm	1168	572	343			
				Größtes Rohr 356 mm	864	584	660			
PA-22	2736027	4536	225	Komplett geöffnet	1066	914	1079	508	63,5	38,1
				Kleinstes Rohr 356 mm	1714	863	482			
				Größtes Rohr 559 mm	1320	914	1016			
PA-36	2736036	9072	567	Komplett geöffnet	1455	1449	1456	762	85,6	38,1
				Kleinstes Rohr 610 mm	2337	1330	685			
				Größtes Rohr 914 mm	1686	1398	1352			

* Die maximale Prüflast beträgt 200 % der maximalen Tragfähigkeit.

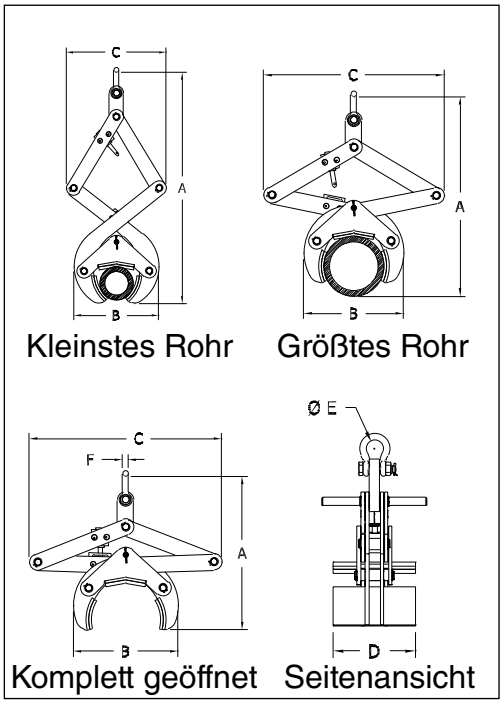

Copyright © 2014 • The Crosby Group LLC • Alle Rechte vorbehalten

Crosby®-Trägerklemmen Clamp-Co

CCBC

Die Crosby-Trägerklemmen des Typs Clamp-Co eignen sich auf hervorragende Weise für die Handhabung von Breitflanschträgern und Vollwandträgern. Beim Heben werden die Träger von der Trägerklemme an drei Punkten gehalten. Nachdem sie korrekt ausbalanciert und sicher geführt wurden, kann der Träger bewegt werden, selbst wenn sich die Klemme in Längsrichtung leicht außerhalb der Mitte befindet.

- Tragfähigkeiten: 4,54 bis 31,8 Tonnen..
- Es werden keine Schlingen, Choker oder Traversen benötigt.
- Die Greifzangen öffnen sich beim Ansetzen an der Last automatisch und gleiten unter den Trägerflansch.
- Die Mittelplatte und die Greifzangen arbeiten zusammen – je schwerer der Träger, desto höher die Klemmkraft.
- Klemmen des Typs „NS“ haben eine Aussparung im Sockel zur Aufnahme von in die Trägeroberfläche eingeschweißten Bolzen.
- Einzeln auf Überlast geprüft mit Zertifizierung. Die Prüflast beträgt 200 % der maximalen Tragfähigkeit.
- Ausführung rot lackiert.
- Alle Größen sind mit **RFID** ausgestattet.

HINWEIS: Der Träger muss jederzeit unter Kontrolle behalten werden. Träger möglichst nah an der Mitte greifen. Anfahrlinien an beiden Enden sind zu verwenden, um ein übermäßiges Verdrehen oder Schaukeln zu vermeiden und den Träger in die entsprechende Position zu führen. Jede Hebeoperation stellt bestimmte Anforderungen, die vor dem Heben zu ermitteln sind.

Trägerklemmen

Modell nummer	CCBC-500 Artikel-Nr.	Maximale Tragfähigkeit (kg)*	Flanschgriffbereich (mm)		Gewicht pro Einheit (kg)	Abmessungen (mm)								
			Breite	Breite Stärke		A	B	C	D	E	F	G	H	J
F-5	2732000	4.54	102 - 254	13 - 25	31.8	241	660	305	508	648	406	102	254	25.4
F-15	2732009	13.6	178 - 432	13 - 51	69.4	394	864	432	686	876	635	178	432	50.8
NS-15	2732018	13.6	178 - 432	13 - 51	69.4	394	864	432	686	876	635	178	432	50.8
F-25	2732027	22.7	406 - 610	25 - 76	132	584	1219	565	914	1346	946	406	610	76.2
NS-25	2732036	22.7	406 - 610	25 - 76	132	584	1219	565	914	1346	946	406	610	76.2
F-35	2732045	31.8	406 - 914	41 - 102	235	762	1626	699	1219	1473	1346	406	914	102
NS-35	2732054	31.8	406 - 914	41 - 102	235	762	1626	699	1219	1473	1346	406	914	102

* Die Prüflast beträgt 200 % der maximalen Tragfähigkeit und der Sicherheitsfaktor beruht auf EN 13155 und ASME B30.20.
HINWEIS : Für Trägerklemmen mit mehr als 35 Tonnen Tragfähigkeit setzen Sie sich bitte mit der Abteilung für Sondererzeugnisse von Crosby in Verbindung.

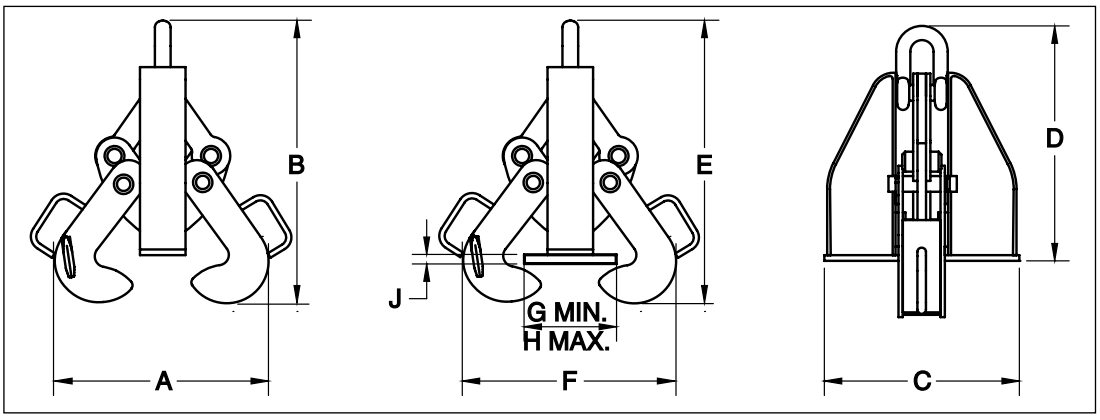

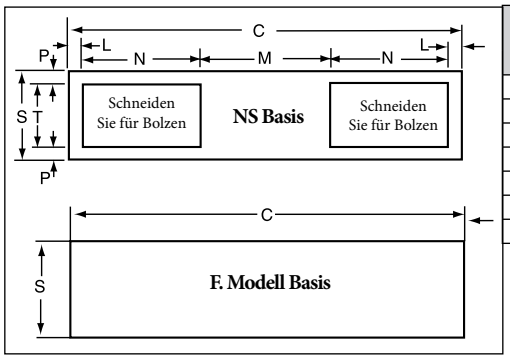

Grundkörper Artikel-Nr.	Grundkörper Abmessungen (mm)						
	C	L	M	N	P	S	T
F-5	343	-	-	-	-	76.2	-
F-15	432	-	-	-	-	102	-
NS-15	432	12.7	165	114	19.1	102	63.5
F-25	565	-	-	-	-	140	-
NS-25	565	19.1	197	165	19.1	140	102
F-35	699	-	-	-	-	152	-
NS-35	699	19.1	229	216	19.1	152	114

Copyright © 2014 • The Crosby Group LLC • Alle Rechte vorbehalten

Crosby®-Rohrhaken Clamp-Co

CCPH

Crosby-Rohrhaken des Typs Clamp-Co sorgen für schnelles und effizientes Heben von Rohren, Leitungen und ähnlich geformten Gegenständen.

- Aus legiertem Stahlblech
- Mit praktischem Griff
- Verfügt über einen Schäkel mit Bolzen
- Einsätze erhältlich, die keine Beschädigungen verursachen
- Paarweise verwendet mit 45° - 60° horizontalem Winkel oder 60° - 90° Eckenwinkel

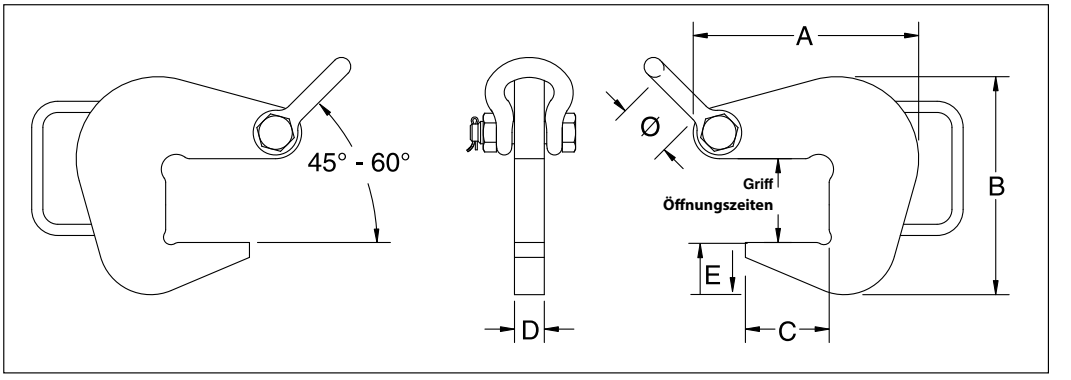

Rohrhaken

Modell	CCPH Artikel-Nr.	Maximale Tragfähigkeit (pro Paar) (t)**	Griff (mm)	Gewicht pro Einheit (kg)	Abmessungen (mm)						Schäkel-größe (Zoll)	Gegossene Aluminium-einsätze*
					A	B	C	D	E	Ø		
PH-2	2734500	2	52,3	2,70	148	129	52,3	25,4	31,8	42,9	5/8	2734800 2734809
PH-4	2734509	4	71,4	4,56	192	186	71,4	25,4	44,4	42,9	5/8	2734818
PH-6	2734518	6	103	8,05	259	256	103	25,4	57,2	50,8	3/4	2734827
PH-10	2734527	10	154	17,5	376	383	154	25,4	88,9	68,3	1,0	2734836

* Die Innendurchmesser der Rohre sind in der CCPHI-Übersicht aufgeführt.
** Sicherheitsfaktor auf Basis von EN13155 und ASME B30.20

Für kundenindividuelle Rohrhaken wenden Sie sich bitte an unsere Abteilung für Spezialverkäufe, oder nutzen Sie das Formular für Spezialanfragen auf Seite 481.

Rohrhakeneinsätze

- Austauschbare gegossene Aluminiumeinsätze zur Verwendung mit dem CCPH-Rohrhaken minimieren Beschädigungen an Gewinde und Rohr.

CCPHI

Katalognummer	Artikel-Nr.	Innendurchmesser des Rohres (mm)
CCPHI	2734800	76 - 305
	2734809	305 - 457
	2734818	457 - 762
	2734827	762 - 1067
	2734836	1067 - 1329

Copyright © 2014 • The Crosby Group LLC • Alle Rechte vorbehalten